Sluitring | Mondolfo Ferro 305972B

Mondolfo Ferro TBE60 Terra · 2024 · Tekening 7 · positie 2 (2 keer op deze tekening)

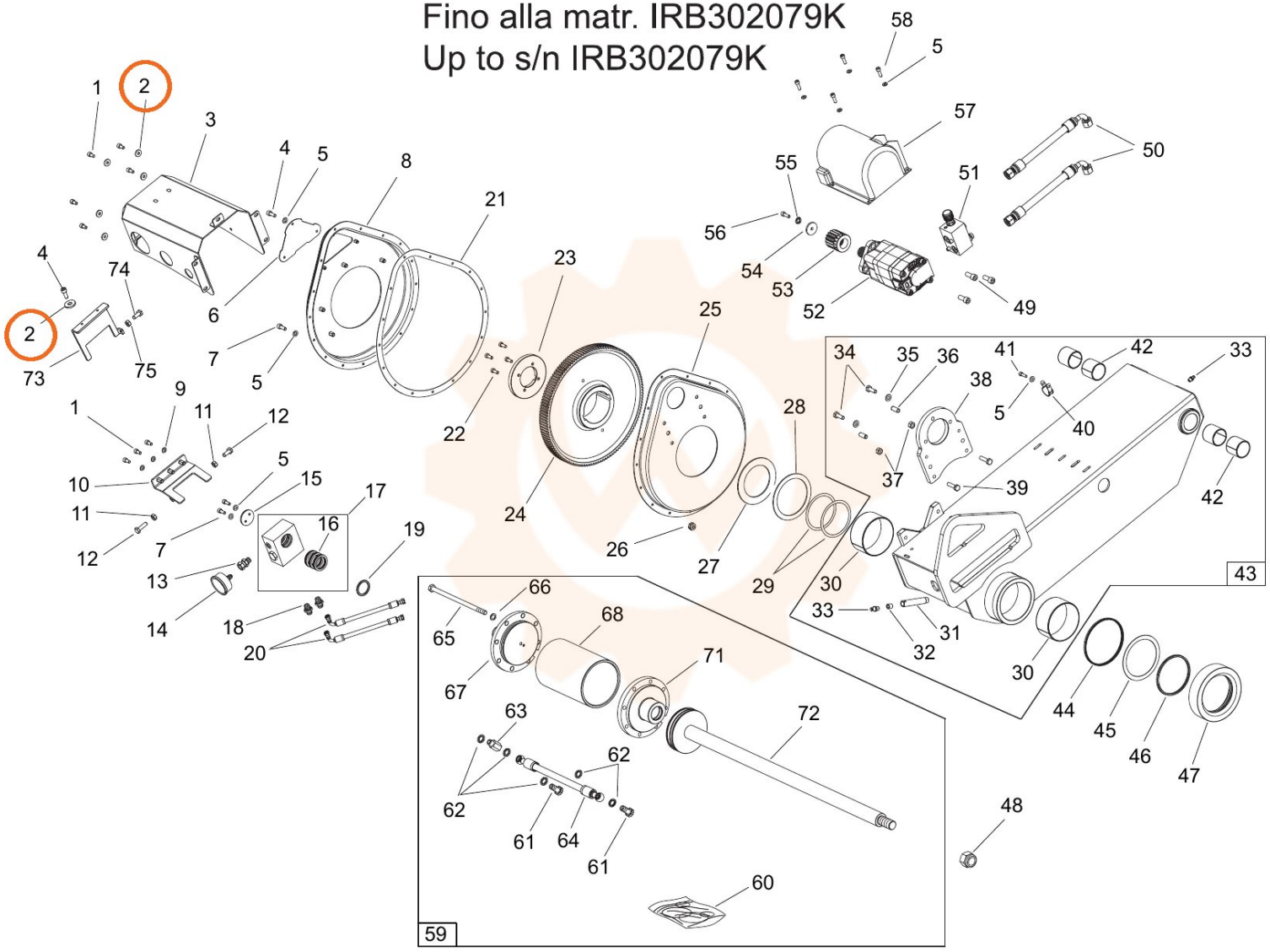
Fino alla matr. IRB302079K
Up to s/n IRB302079K
43
59