Inbusbout M6 x 16 | Mondolfo Ferro 2-02378

Mondolfo Ferro Tmw 20S · 2025 · Overzichtstekening · positie 7 (2 keer op deze tekening)

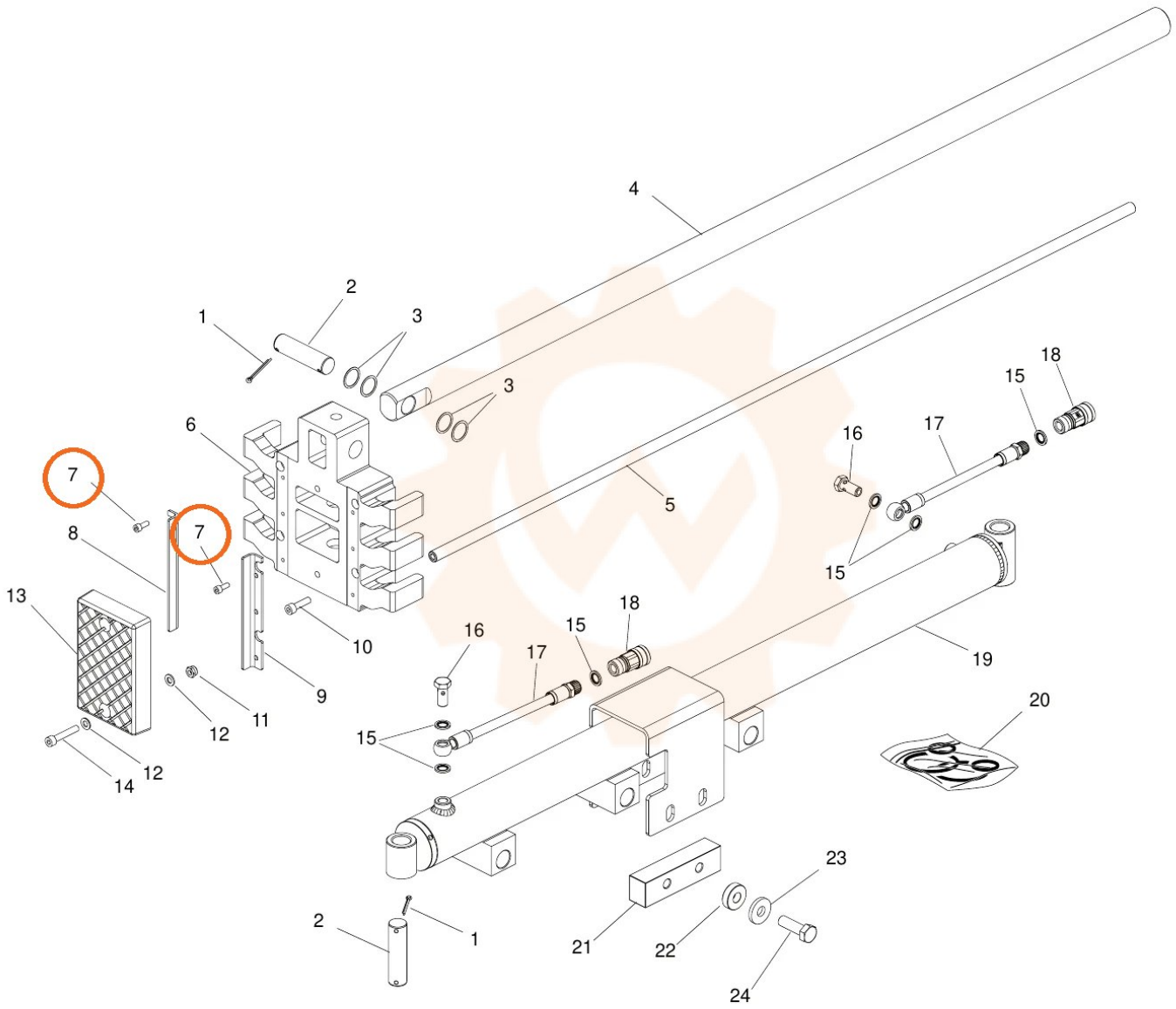
4
2
1
3
3
6
7
7
8
5
16
17
15
18
15
13
10
16
15
18
17
19
9
11
12
15
20
12
14
23
2
1
21
22
24