Kast met manometer | Mondolfo Ferro 5-100696B

Mondolfo Ferro Aquila AS 963 · 2019 · Tekening 8 · positie 16

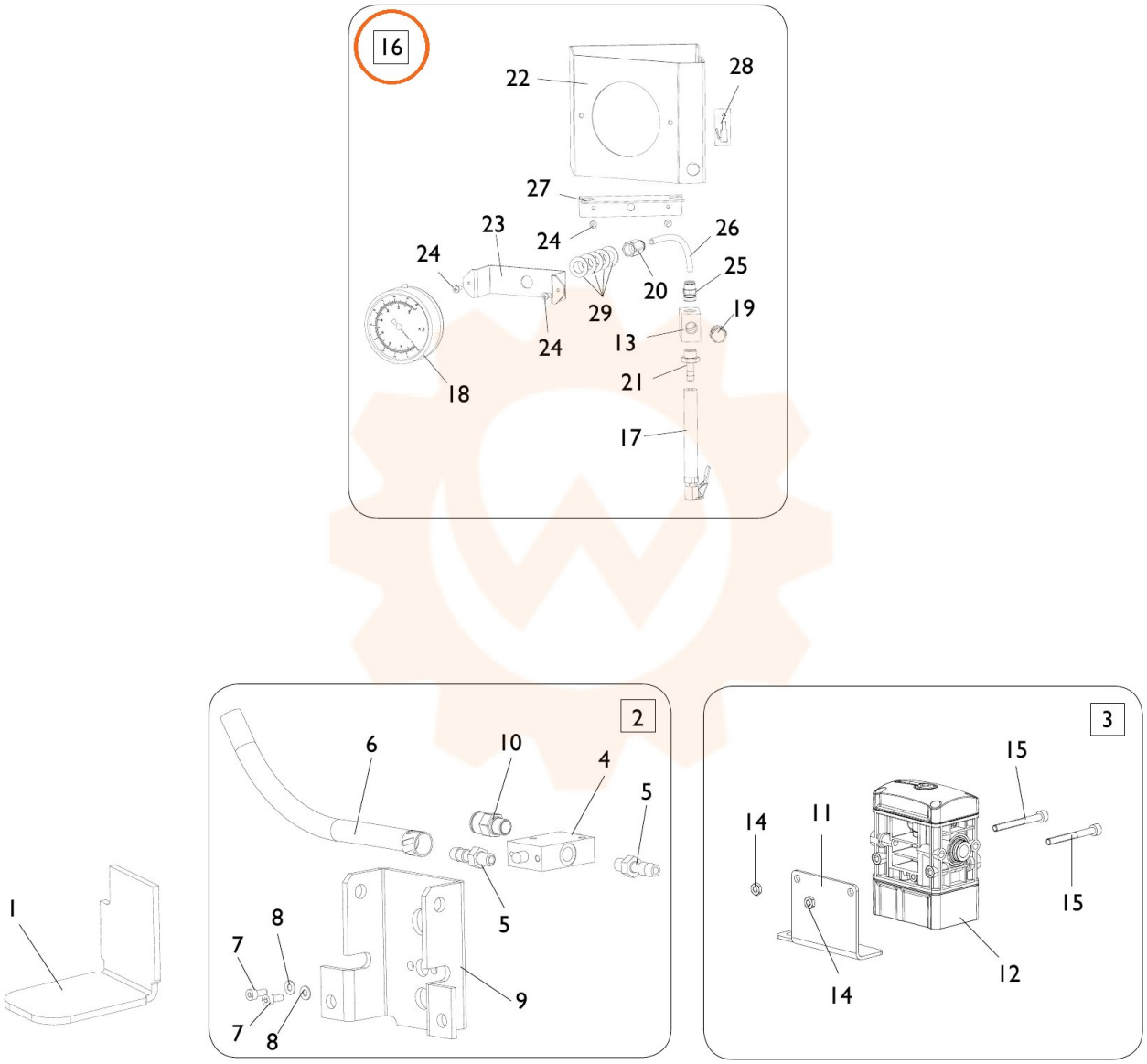
16
22
28
27
23
24
26
24
20
25
29
19
24
13
18
21
17
2
6
10
4
5
5
8
7
9
7
8
1
3
15
14
11
15
12
14