Manometer G1/8 0-12 bar | Mondolfo Ferro 3-00488

Mondolfo Ferro GG600 · 2016 · Tekening 16 · positie 2

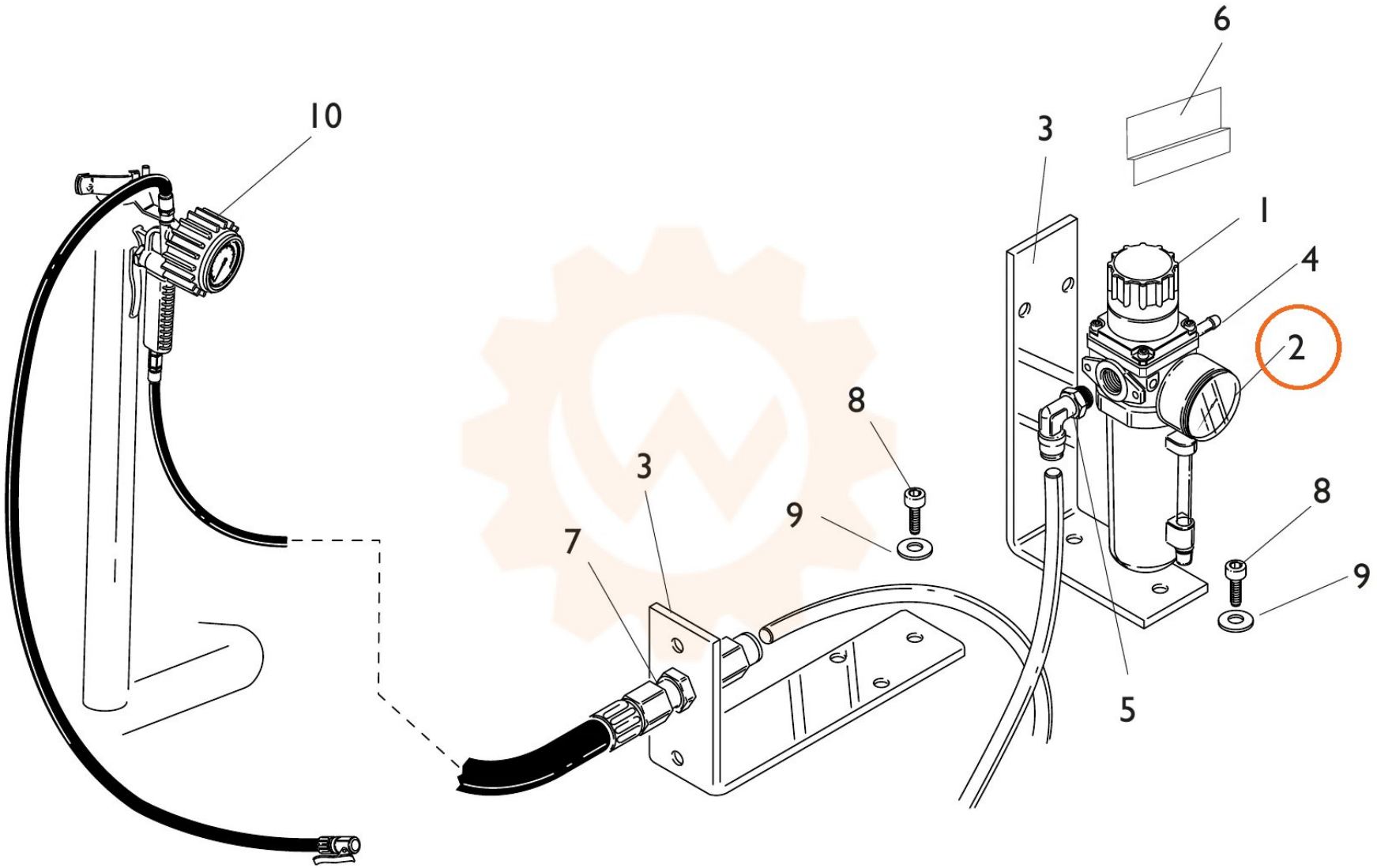
6
10
3
1
4
2
8
3
9
7
8
9
5