Borgmoer M10 | Mondolfo Ferro 2-01019

Mondolfo Ferro TITANX575C · 2020 · Tekening 28 · positie 5

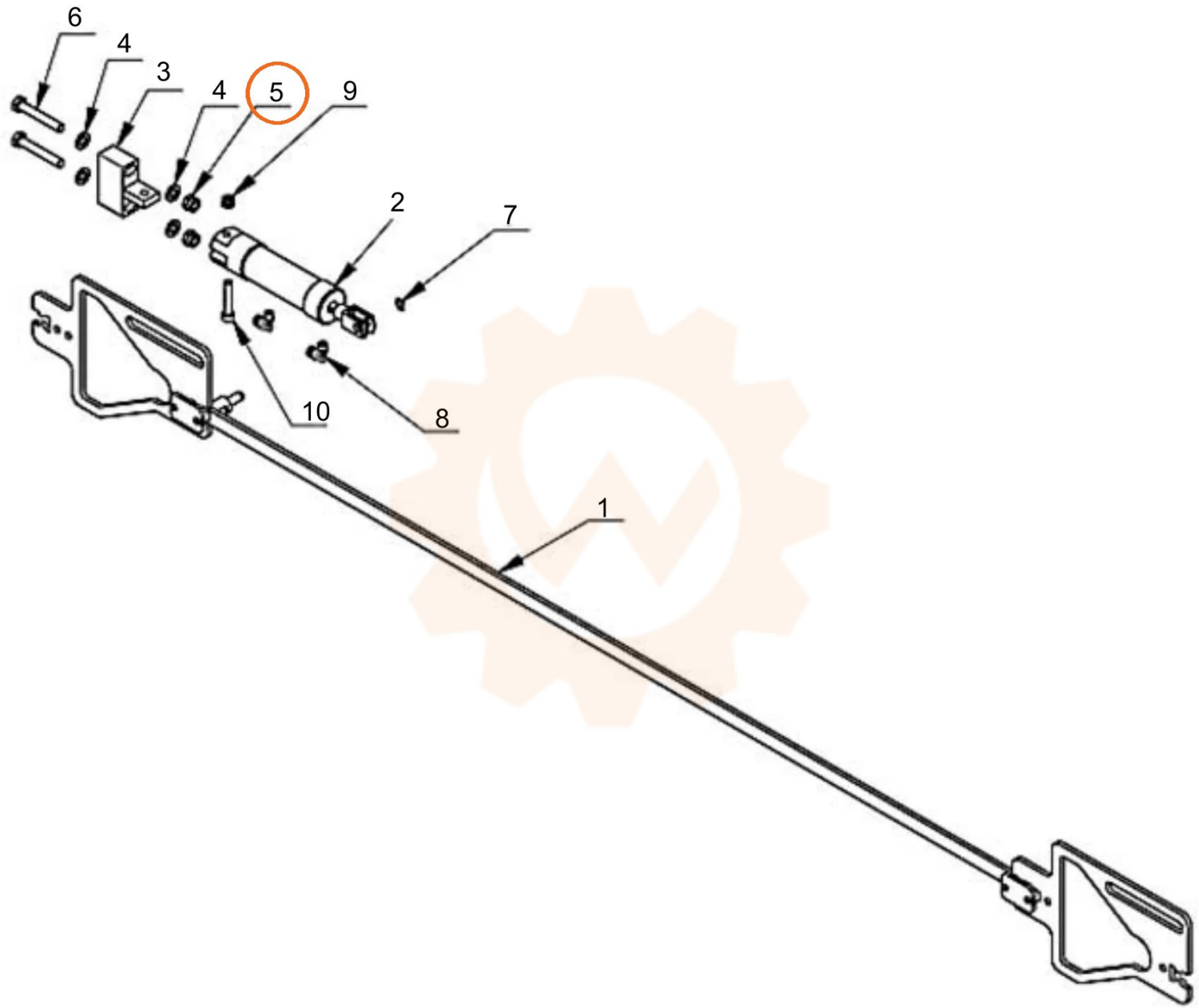
6
4
3
4
5
9
2
7
10
8
1