Zeskantbout M8 x 16 | Mondolfo Ferro 2-02341

Mondolfo Ferro Aquila Tornado · 2025 · Overzichtstekening · positie 6

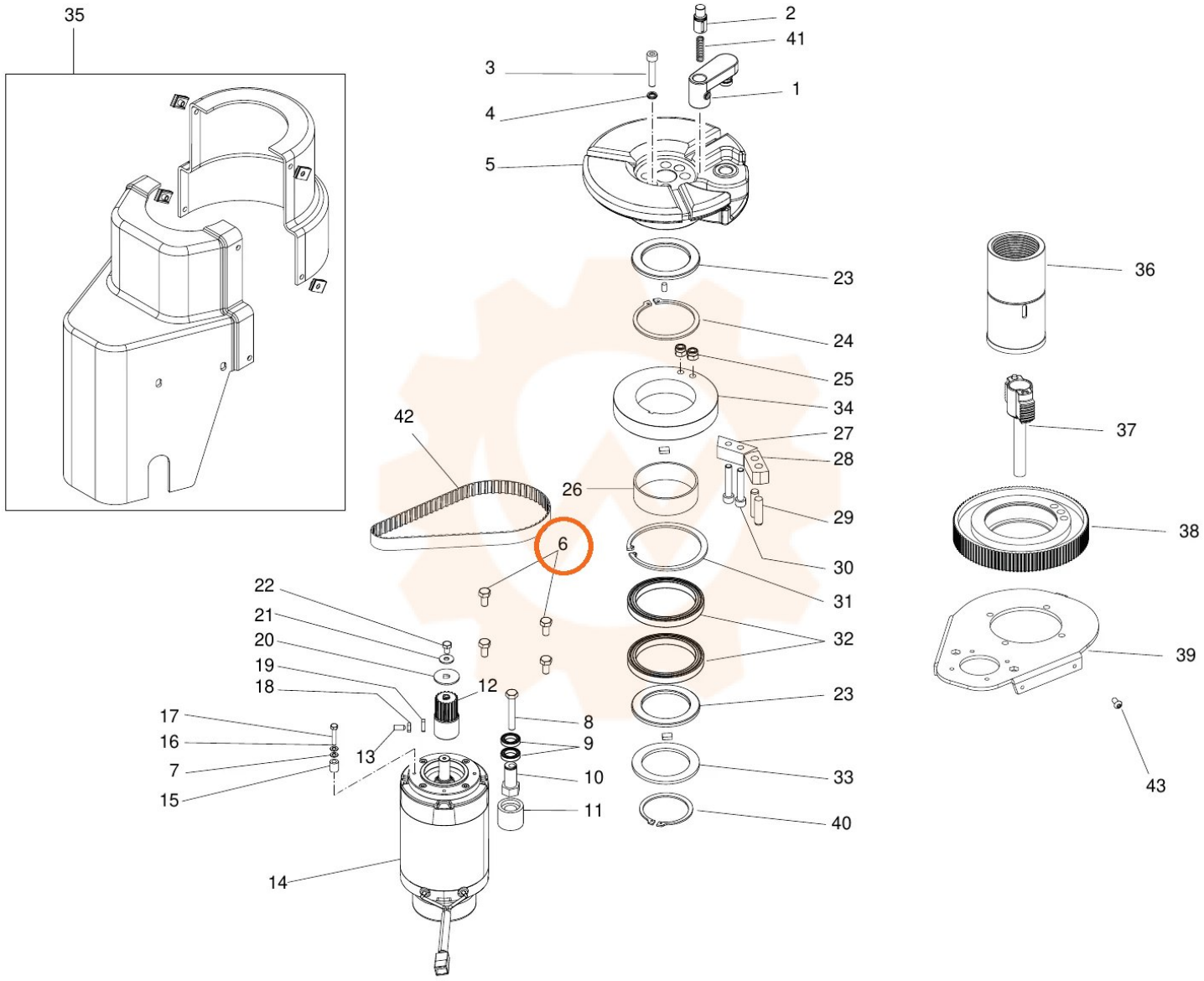
35
2
41
3
1
4
5
23
36
24
25
34
42
27
37
28
26
29
38
6
30
22
31
21
32
20
39
19
12
18
23
17
8
16
9
13
7
10
33
15
11
43
40
14