Borgring D. 25 | Mondolfo Ferro 2-01190

Mondolfo Ferro MT3000 Tilt UP · 2015 · Tekening 8 · positie 11

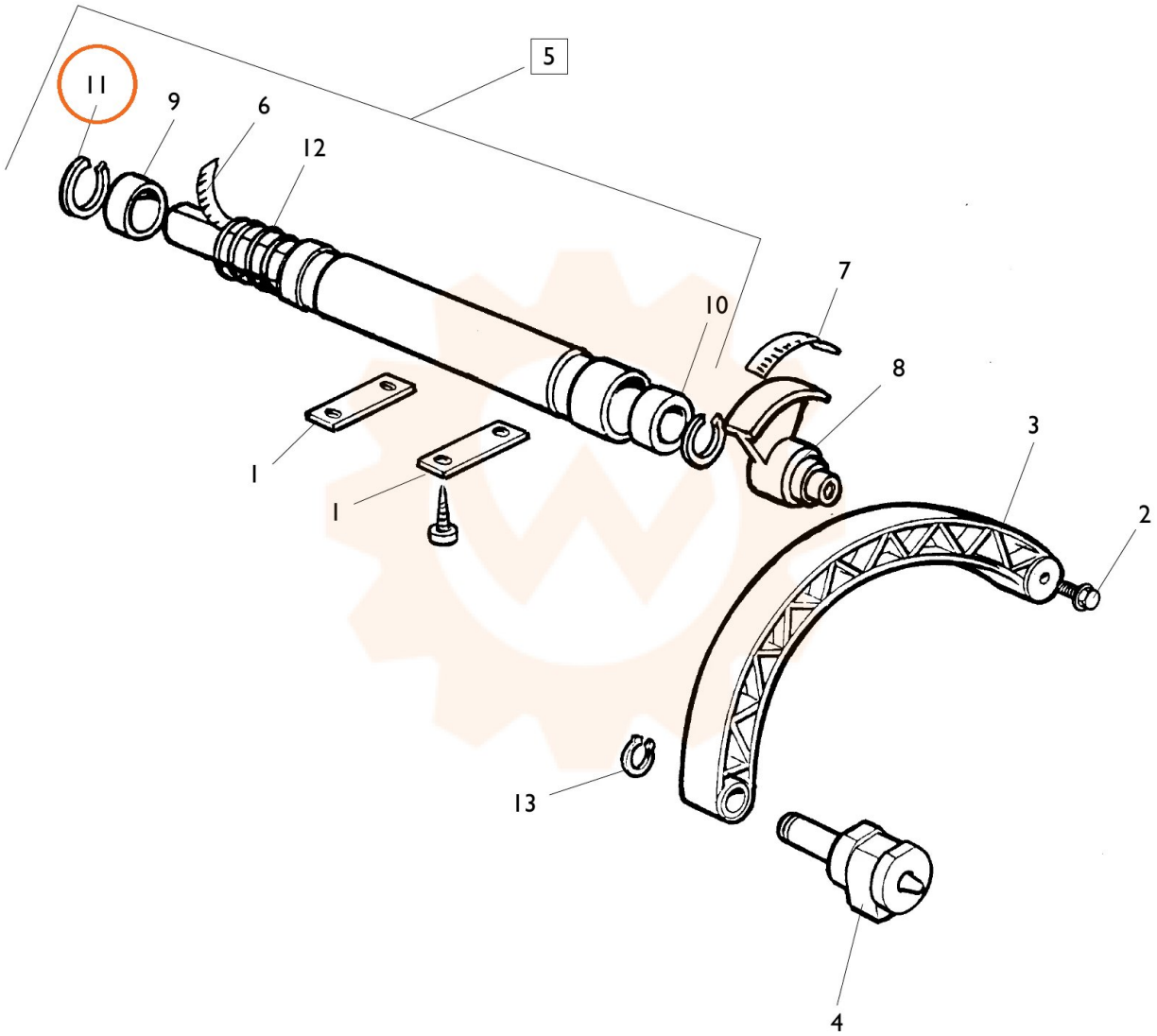
11
9
6
12
5
7
10
8
3
2
1
1
13
4