Pen | Mondolfo Ferro 20-0065

Mondolfo Ferro TITANX3000-X3500 · 2021 · Tekening 2 · positie 9

WORKSHOP PARTS

PSS LOW PROFILE 3.5 EXTENSIONS

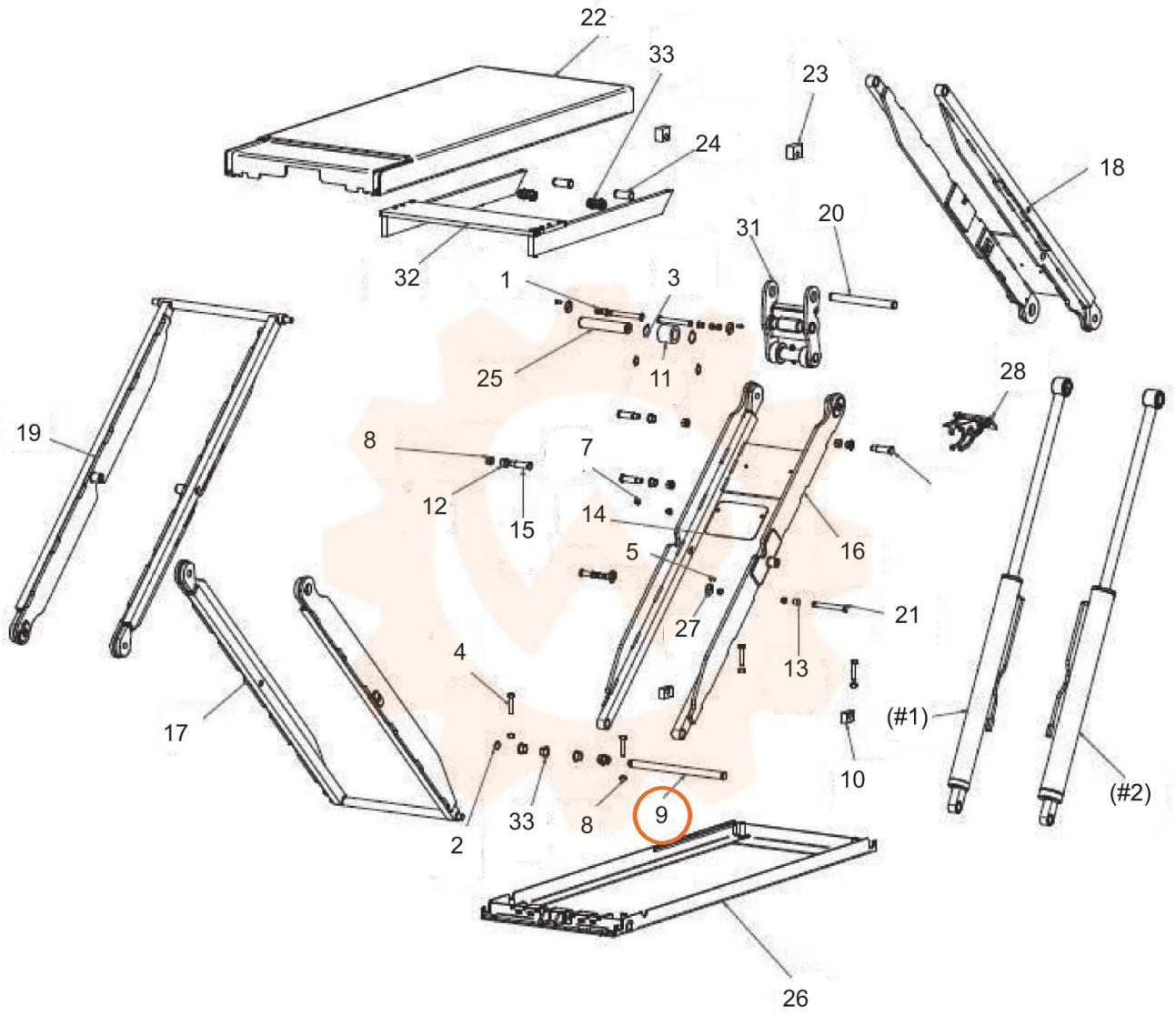

(#1)
- 30A (Inizio produzione)
- 30B (da s/n RPA003841S del 17/01/2019)
- 30C (da s/n CRB019105S del 03/02/2021)

(#2)
- 29A (Inizio produzione)
- 29B (da s/n RPA003841S del 17/01/2019)
- 29C (da s/n CRB019105S del 03/02/2021)