Printplaat nieuw (sinds 01-2013) | Mondolfo Ferro 4-117631

Mondolfo Ferro S880 · 2013 · Tekening 3 · positie 212

- 4-109478 SET CAVI 1 SENSORE - CABLES KIT FOR ONE SENSOR
- * 4-109477 SET ADESIVI DISPLAY 4 SENSORI - DISPLAY LABELS KIT FOUR SENSORS
- # 4-109476 SET ADESIVI 4 SENSORI - LABELS KIT FOUR SENSORS

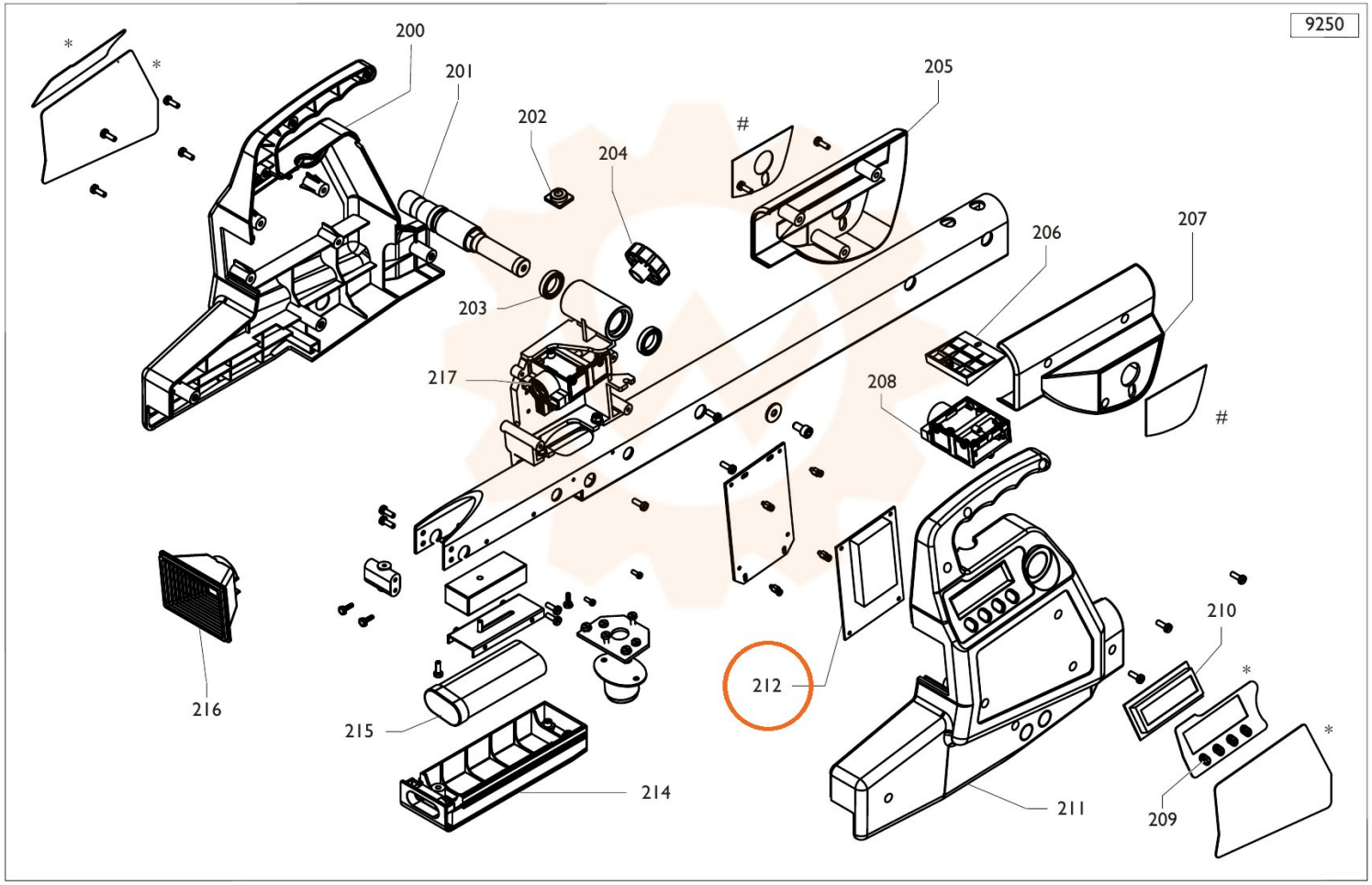

Onderdelentekening Mondolfo Ferro · Workshopparts B.V. · workshopparts.nl · artikelnummer 903314