Motorpoelie D. 34 | Mondolfo Ferro 4-104329

Mondolfo Ferro Aquila Audax M · 2021 · Tekening 21 · positie 2

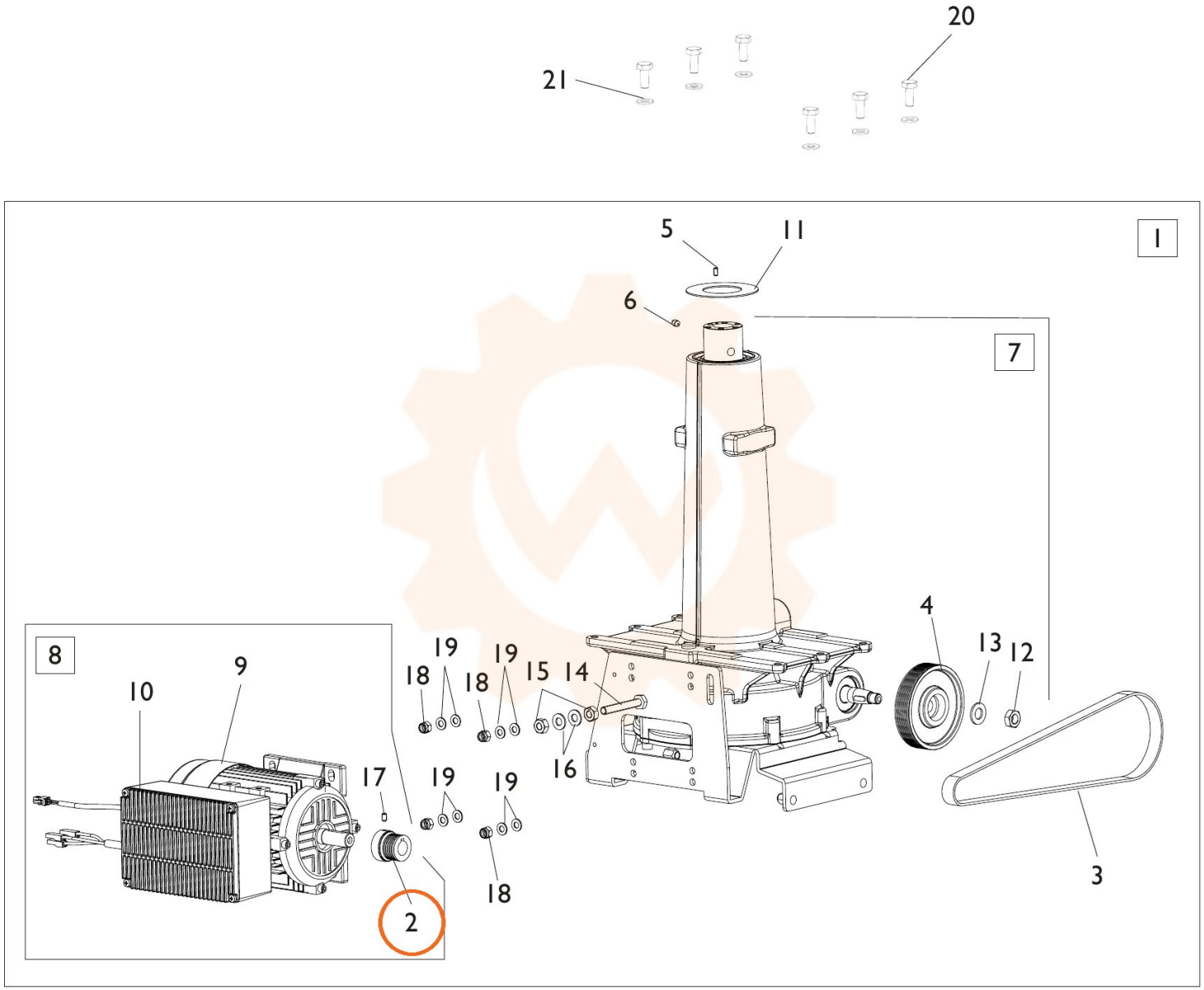
20
21
1
5
11
6
7
4
13
12
8
9
10
19
18
19
18
15
14
16
17
19
19
18
2
3