GA12-34 Gewindeadapter GA12-34



BESCHREIBUNG

Gewindeadapter sind Ersatzteile, die flexible Verbindungen zwischen verschiedenen Gewinden ermöglichen und somit für flexiblere Einsatzmöglichkeiten sorgen.

EINSATZBEREICH

Ersatzteil für KUKKO-Werkzeuge

STAMMDATEN

GTIN [GTIN]	4021176774430
Ursprungsland	DE
Material	Werkzeugstahl
Baureihe	GA
Gewicht Brutto [kg]	0,42 kg
Verpackungsinhalt	1 Stück
Verpackungsgesetz	PAPPE PAP 21
Weltweite Vertriebsfähigkeit gegeben	Ja (REACH, RoHS, POP, PROP65, TSCA)

DETAILBILD



Gewindeadapter GA12-34

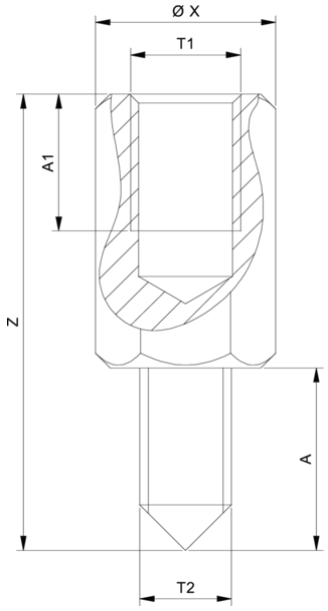

Abkürzung	Attribut	Wert

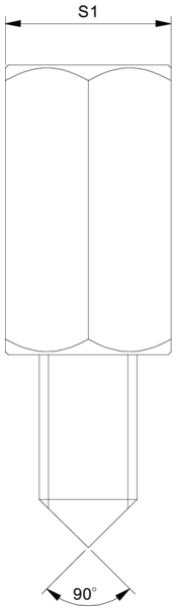

Abkürzung	Attribut	Wert

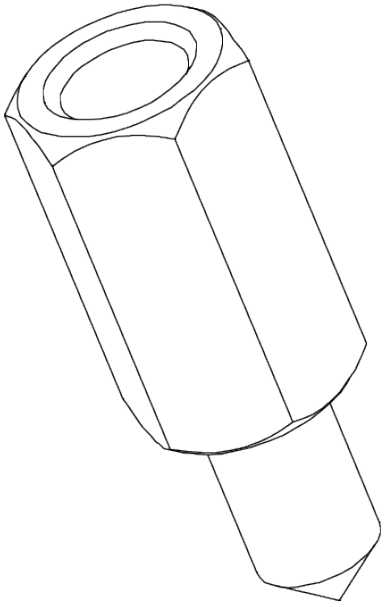

Abkürzung	Attribut	Wert