Moer | Mondolfo Ferro 4-116749

Mondolfo Ferro TITANX2035T-2040T · 2022 · Tekening 6 · positie 20 (4 keer op deze tekening)

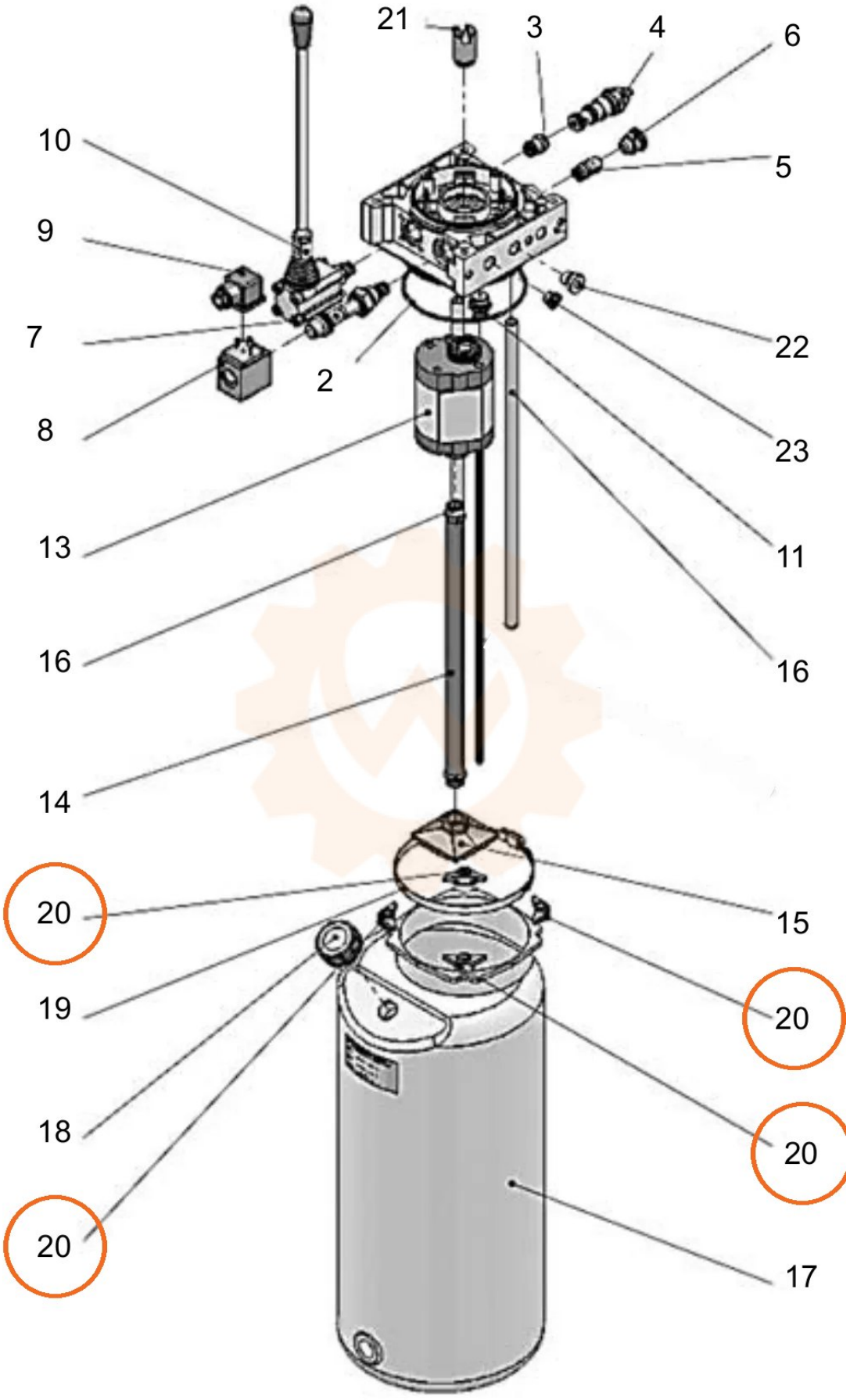
21
3
4
6
10
5
9
22
7
2
23
8
11
13
16
16
14
20
15
19
20
18
20
20
17