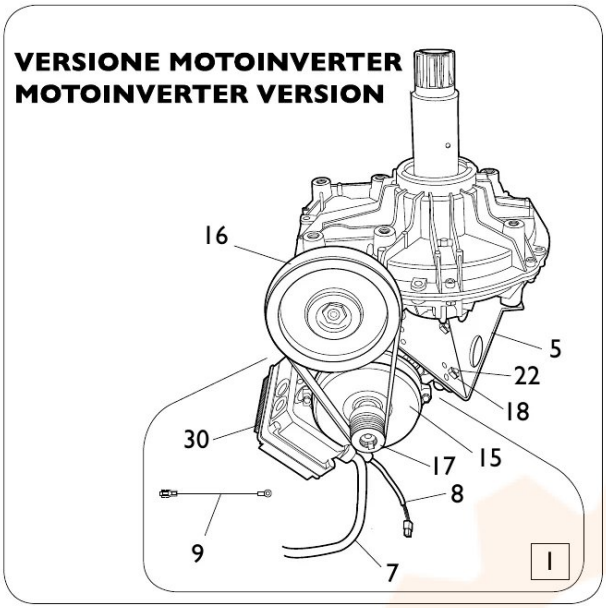
VERSIONE MOTOINVERTER
MOTOINVERTER VERSION
16
5
22
18
30
17
15
8
9
7
1

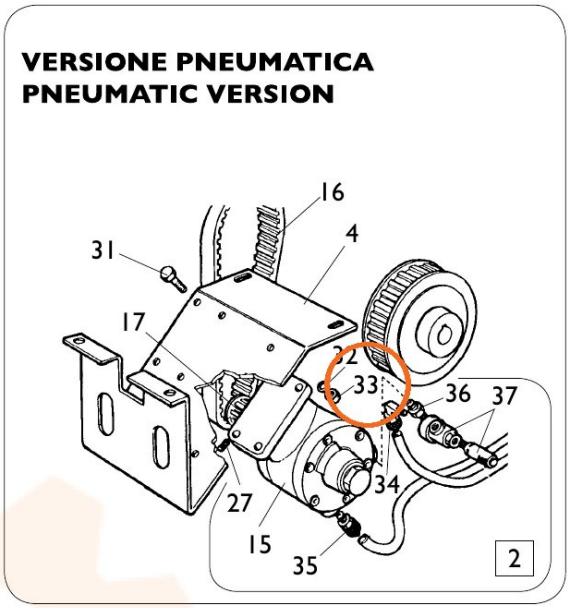
VERSIONE PNEUMATICA
PNEUMATIC VERSION
16
4
31
17
32
33
36
37
34
27
15
35
2

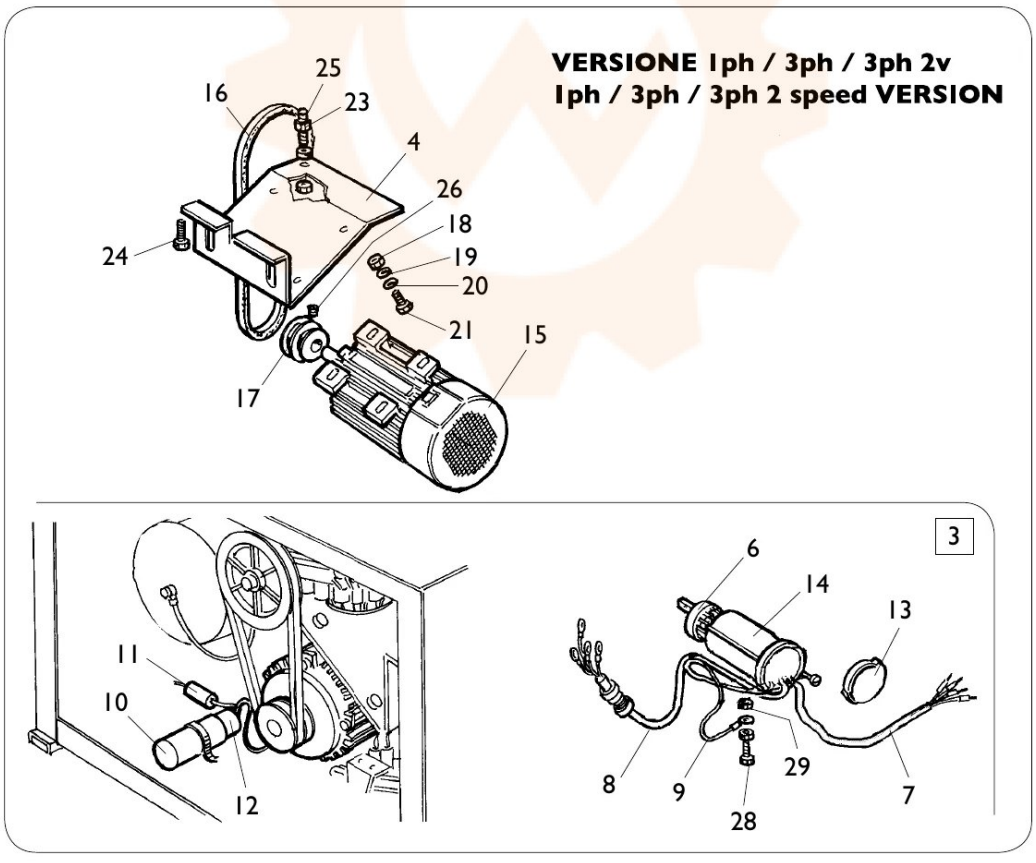
VERSIONE 1ph / 3ph / 3ph 2v
1ph / 3ph / 3ph 2 speed VERSION
25
16
23
4
26
18
24
19
20
21
15
17
3
11
10
12
6
14
13
8
9
29
28
7