O-ring | Mondolfo Ferro 01 0024 035-3

Mondolfo Ferro RC206 · 2025 · Tekening 2 · positie 34

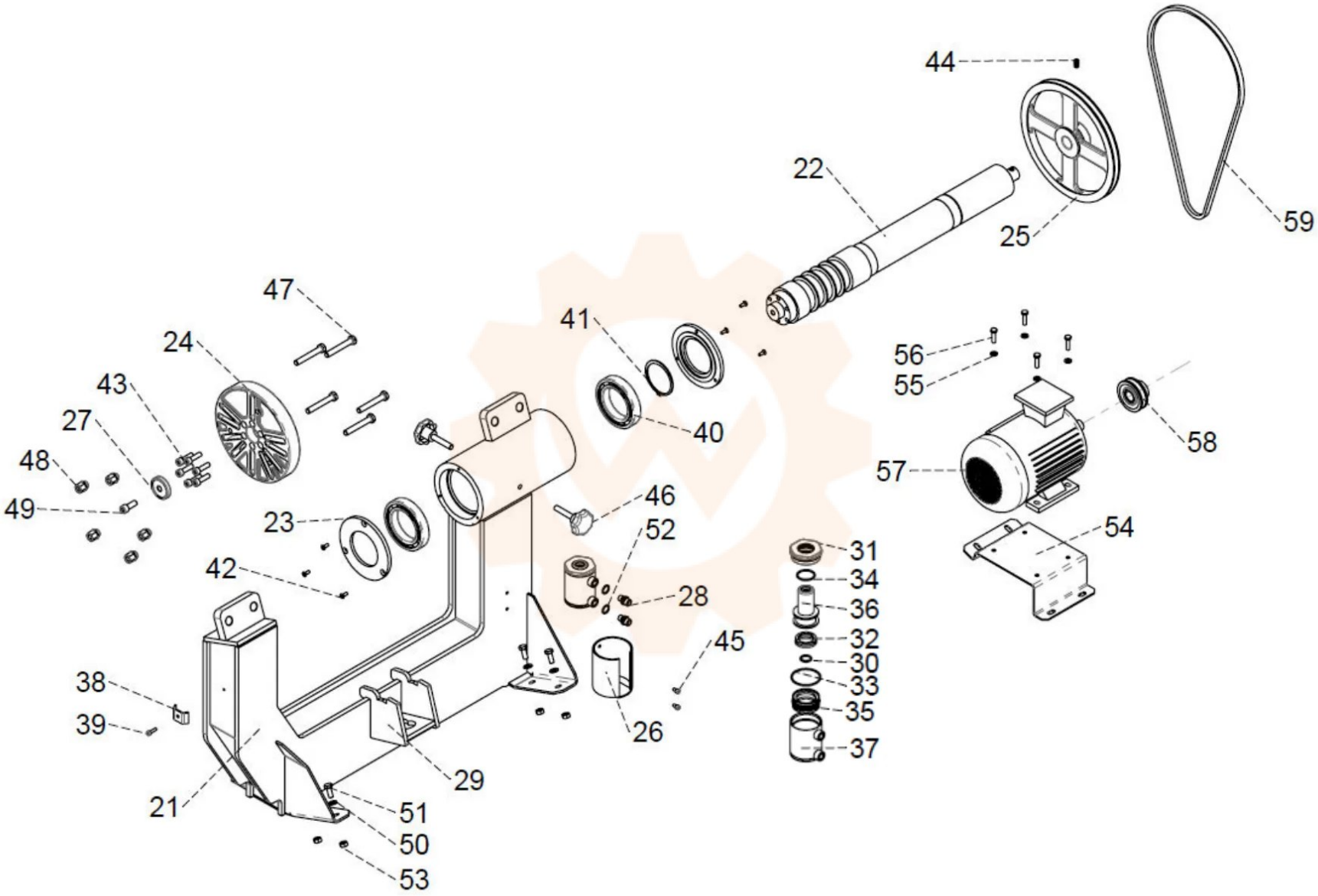
44
22
25
59
47
41
24
56
55
43
27
40
58
48
57
49
46
23
52
54
31
42
34
28
36
32
45
30
38
33
35
39
26
37
29
21
51
50
53