Manometer G1/8 0-12 bar | Mondolfo Ferro 3-00488

Corghi A9222 TI · 2026 · Pedal · positie 4

INFLATION

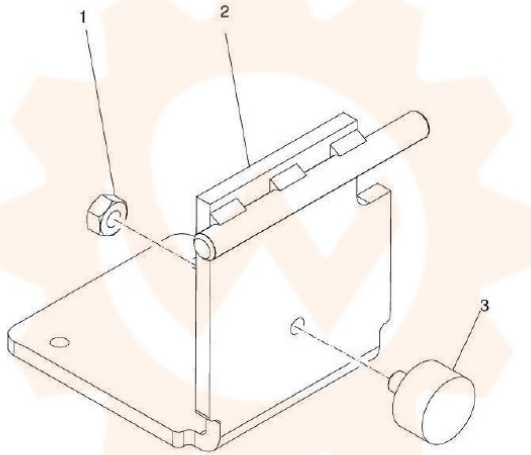

Return to Overall

Onderdelentekening Mondolfo Ferro · Workshopparts B.V. · workshopparts.nl · artikelnummer 900034