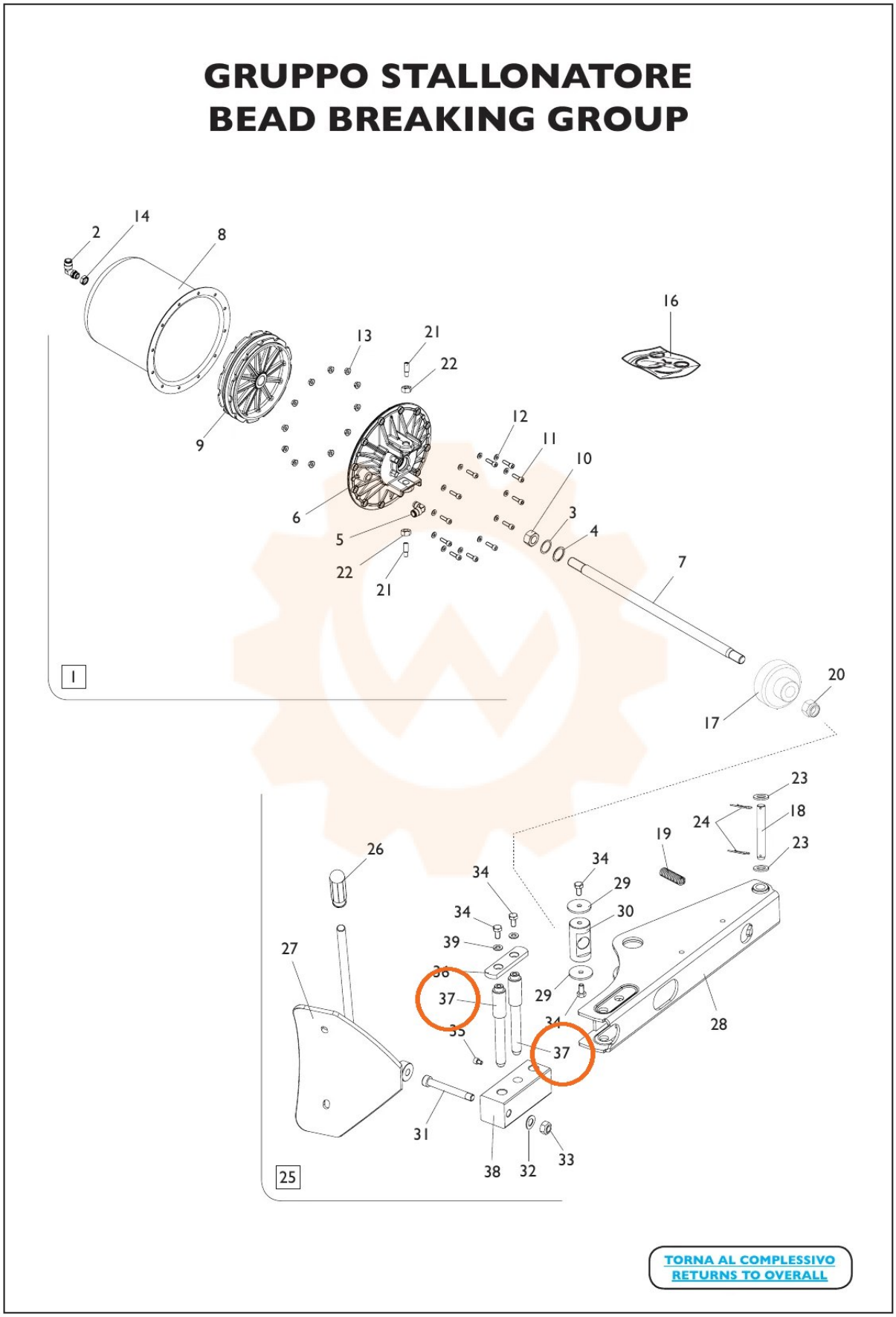
GRUPPO STALLONATORE
BEAD BREAKING GROUP
14
2
8
16
13
21
22
12
11
10
9
6
3
4
5
22
21
7
1
20
17
23
18
24
19
23
26
34
29
34
34
30
39
27
29
37
28
35
37
31
38
32
33
25
TORNA AL COMPLESSIVO
RETURNS TO OVERALL