IMPIANTO ELETTRICO
ELECTRICAL SYSTEM

VERSIONE PNEUMATICA
PNEUMATIC VERSION

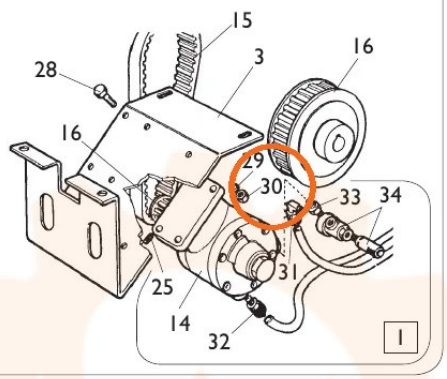

VERSIONE 3ph / 1ph
3ph / 1ph VERSION

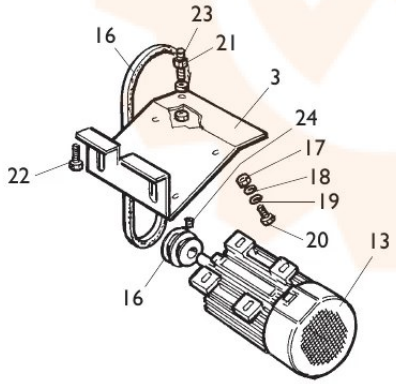

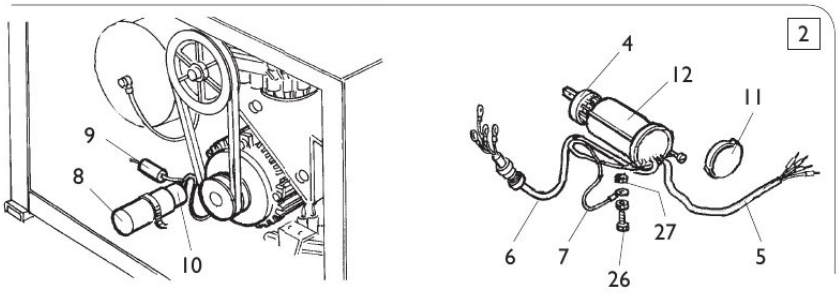

TORNA AL COMPLESSIVO
RETURNS TO OVERALL