Controlelamp voeding | Mondolfo Ferro TC-E-7202401

Mondolfo Ferro TBE123 Mobile · 2015 · Tekening 2 · positie 3

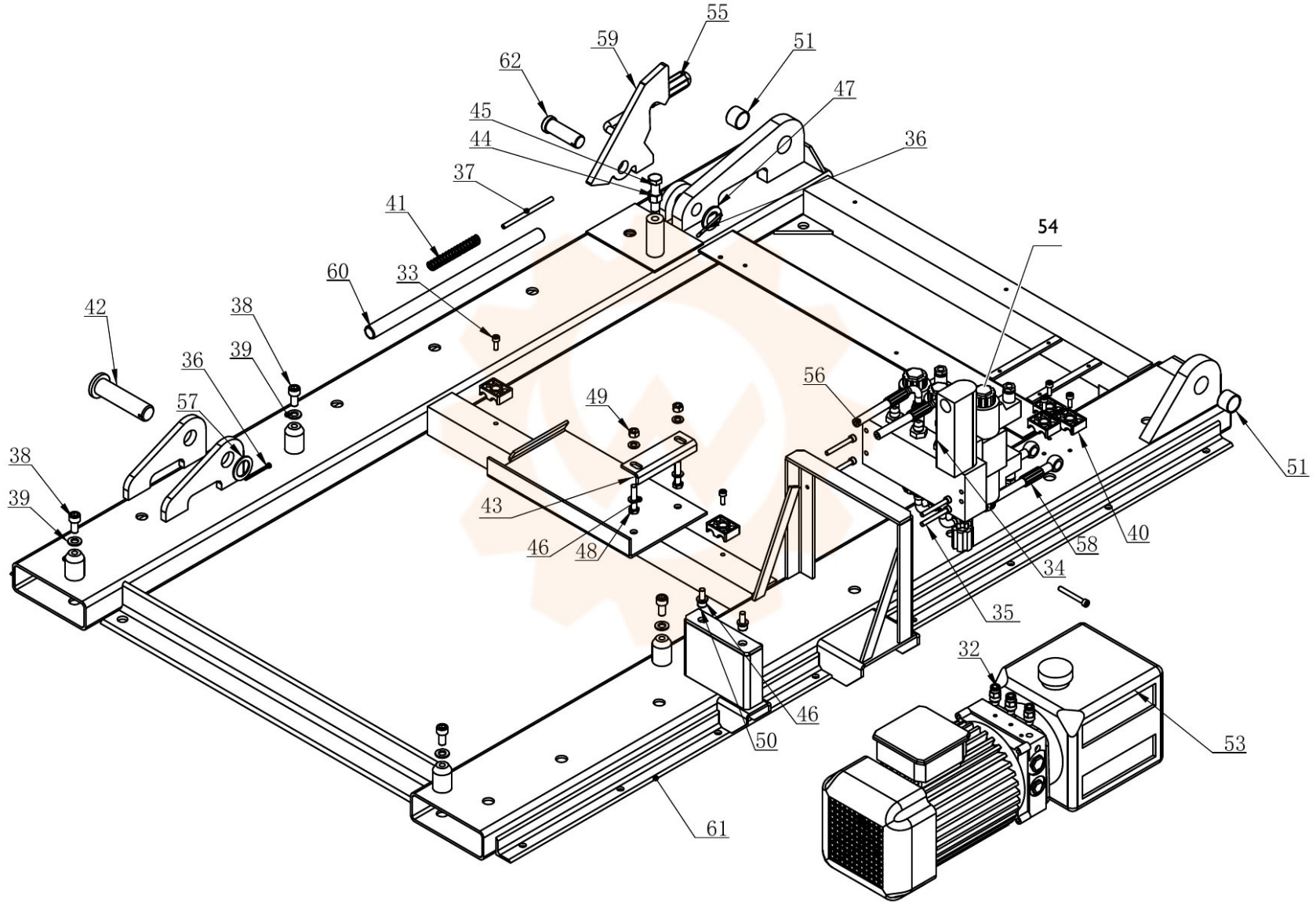
55
59
62
51
45
47
44
36
37
41
54
60
33
42
38
36
39
57
56
49
38
39
43
46
48
58
40
51
34
35
32
46
50
53
61