Inbusborgbout M12 x 30 | Mondolfo Ferro 2-71370

Mondolfo Ferro Tmw 20S · 2025 · Overzichtstekening · positie 19 (8 keer op deze tekening)

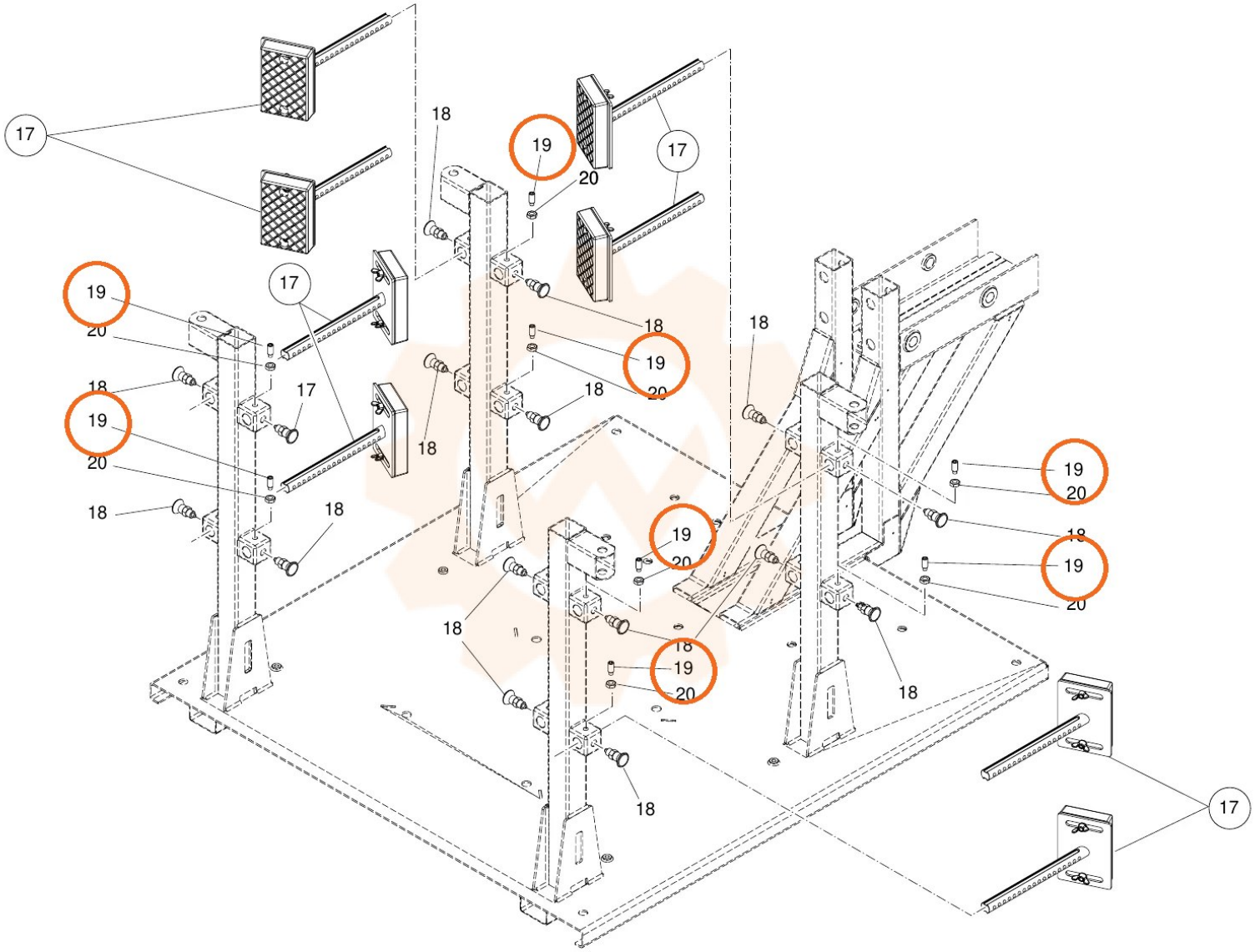
17
18
19
20