Micro-hendel | Mondolfo Ferro 317491B

Mondolfo Ferro TBE160 Super · 2013 · Tekening 1103 · positie 1207

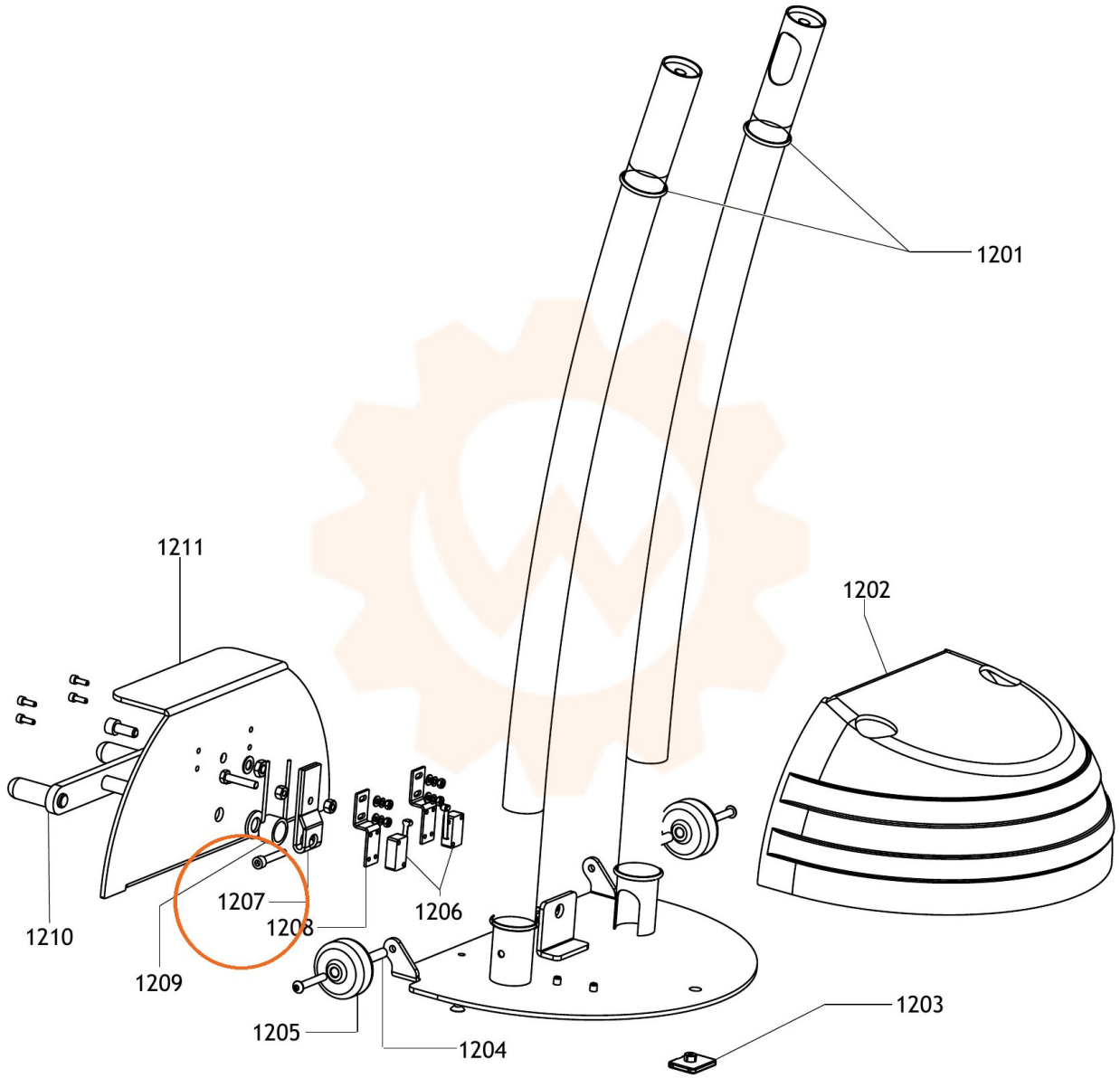
1201
1211
1202
1207
1208
1206
1210
1209
1205
1204
1203