Inbusverzonkenbout M6 x 12 | Mondolfo Ferro 2-80106

Mondolfo Ferro TB124 HY · 2025 · Overzichtstekening · positie 22

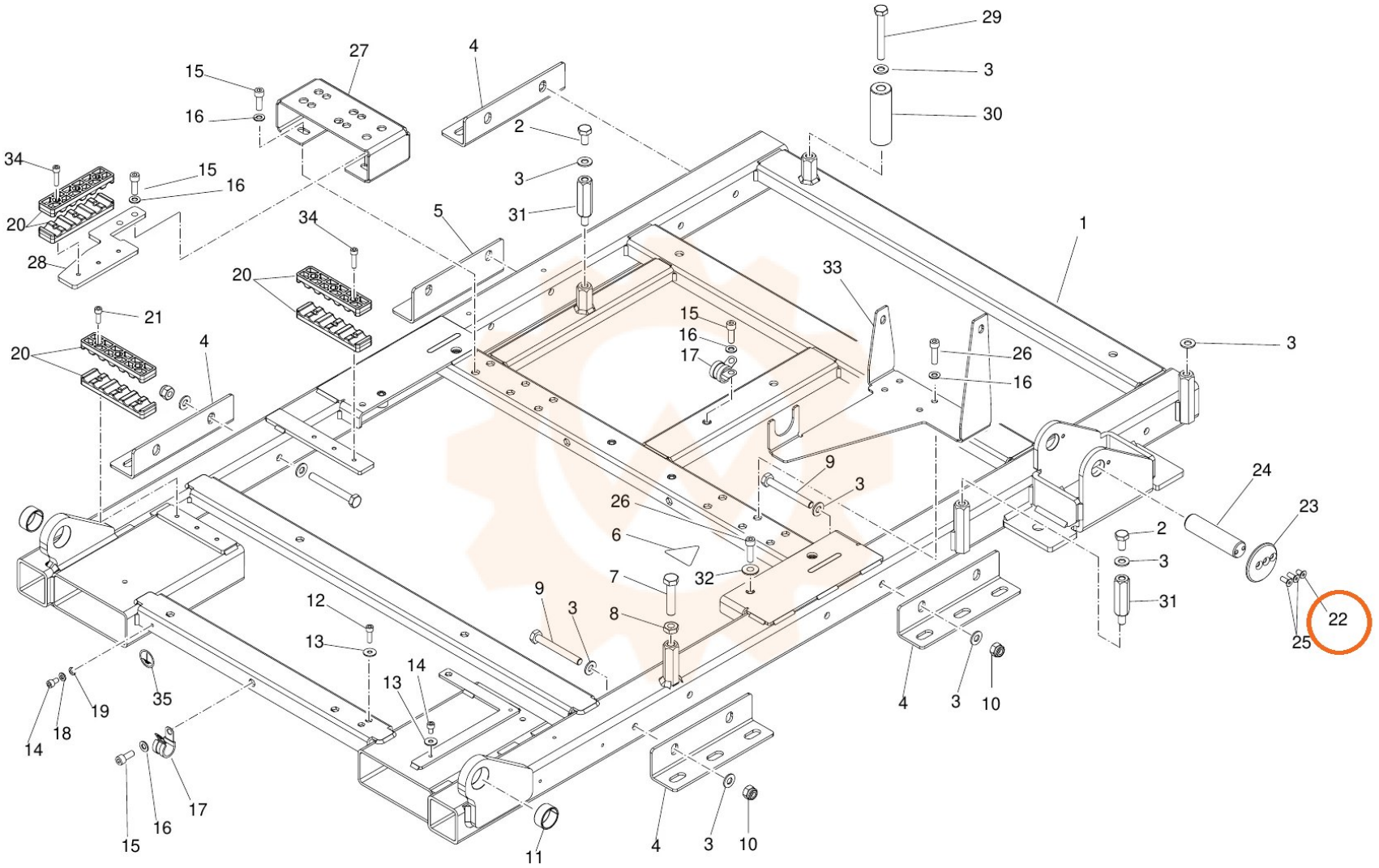
29
3
30
27
4
15
16
2
34
15
16
3
20
31
5
34
1
28
20
33
21
15
16
17
26
3
20
4
16
9
3
24
26
23
6
2
3
7
32
31
9
3
12
8
22
13
25
14
13
35
19
4
3
10
18
14
17
16
15
11
4
3
10