# GRUPPO STALLONATORE A2025/2030
# A2025/A2030 BEAD BREAKING GROUP

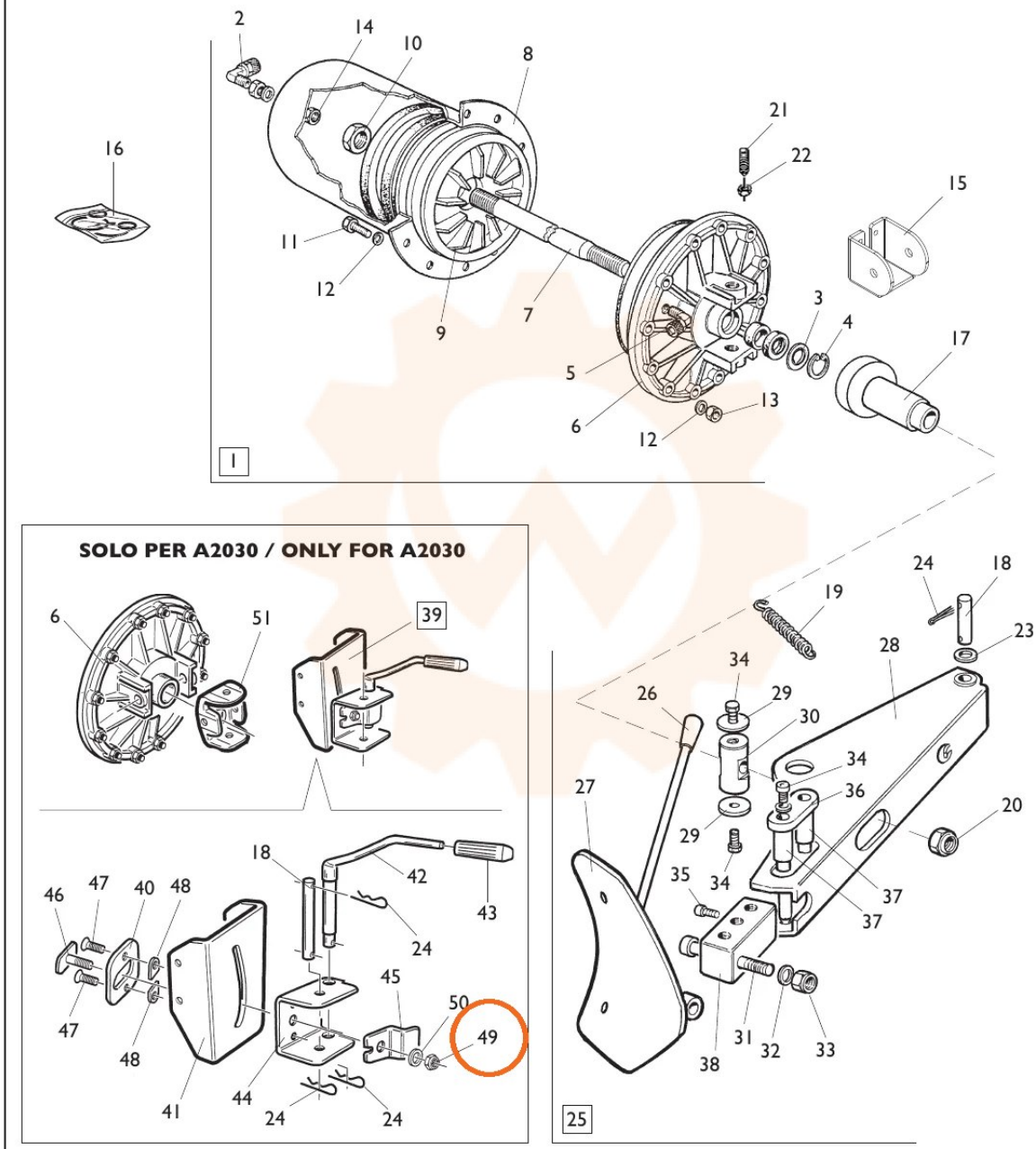


TORNA AL COMPLESSIVO
RETURNS TO OVERALL