Interne stang verstelbaar | Mondolfo Ferro 4-106794

Mondolfo Ferro Aquila Tornado · 2025 · Overzichtstekening · positie 1

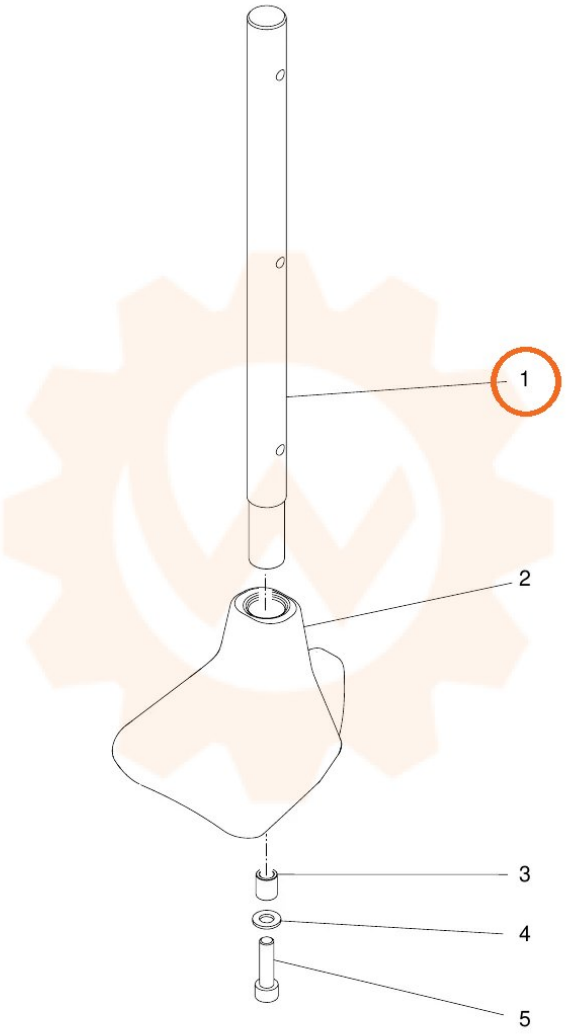
1
2
3
4
5