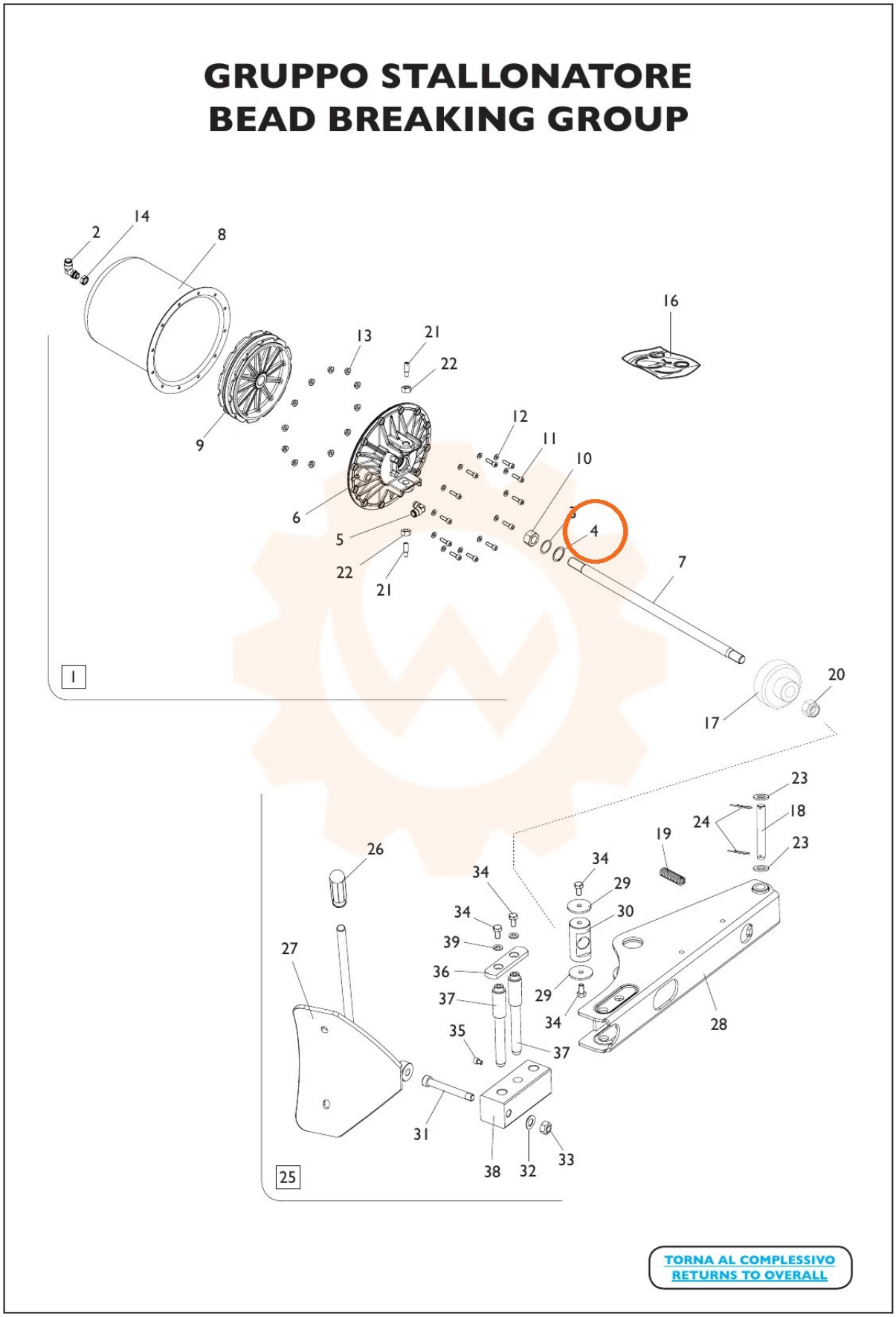
GRUPPO STALLONATORE
BEAD BREAKING GROUP
TORNA AL COMPLESSIVO
RETURNS TO OVERALL