GRUPPO RIDUTTORE
GEARBOX GROUP

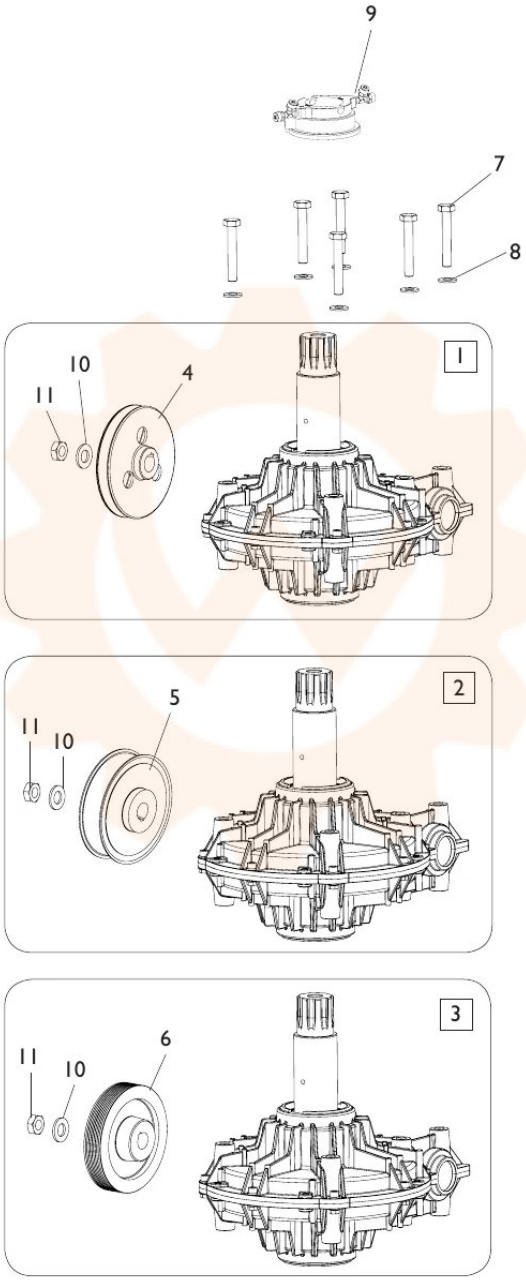

TORNA AL COMPLESSIVO
RETURNS TO OVERALL

10