Hydraulische klep | Mondolfo Ferro G4195094

Mondolfo Ferro Titan PI443 · 2010 · Tekening 4 · positie 330

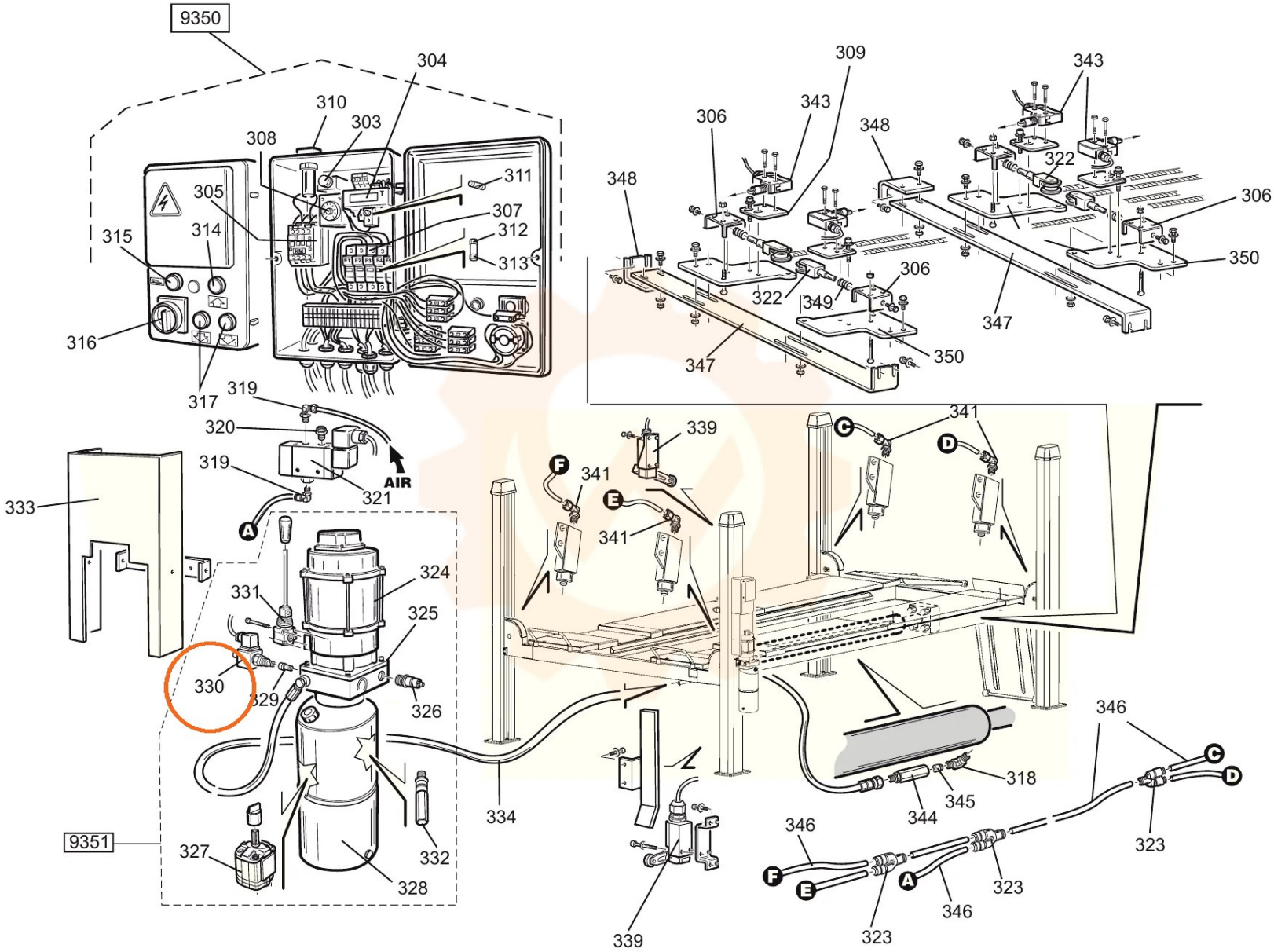
9350
304
310
303
308
311
305
307
312
315
314
313
316
317
319
320
AIR
321
333
A
324
331
325
330
329
326
9351
327
328
332
334
309
343
306
348
322
350
349
347
339
341
C
D
F
E
318
345
344
346
323