20-10xS 2-armig universele trekker met smalle, snelverstelbare trekhaken, tot 120 mm klembereik, 100 mm spandiepte



APPLICATIE AFBEELDING



BESCHRIJVING

De 2-armig universele trekkers van de serie 20xS met smalle, snel verstelbare trekhaken worden ingezet voor het veilig en gebruiksvriendelijk trekken van lagers, tandwielen en schijven in alle gangbare maten voor Ambacht, Werkplaats en Industrie. Daarmee kan elk onderdeel worden losgemaakt dat op een as zit en van buiten vrij toegankelijk is. De smalle trekhaken zorgen ervoor dat ook nauwe en slecht toegankelijke tussenruimtes worden bereikt. De Soft-Touch-kartelingen garanderen zelfs bij natte of olieachtige handen het hoogste bedieningscomfort.

TOEPASSINGSGEBIED

Voor het veilig en gebruiksvriendelijk trekken van lagers, tandwielen en schijven in alle gangbare maten voor Ambacht, werkplaats en Industrie.

VOORDEEL

- Smalle trekhaken grijpen optimaal bij nauwe en slecht toegankelijke plaatsen
- Eenvoudig, handmatig losmaken van de trekhaken met de handstelschroef (Quick Adjust Technology)
- Toepassing ook bij excentrische componenten door vrij bewegende, op de Brug glijdende trekhaken
- Zeshoekig profiel aan de Brug voor veilig tegenhouden
- Snelverstelbare trekhaken garanderen een onmiddellijke aanpassing aan elk klembereik tussen 20 mm – 120 mm
- Afschuifveilige ophanging van de klauw in het glijstuk (armlock technologie)
- Veilige plaatsing van de spindel door de draaibare spindelpunt zowel op gladde oppervlakken als bij centreringen (Switch Technology)
- Optioneel ombouwbaar van een buitentrekker naar een binnentrekker door de trekhaken om te draaien
- Anti-slipinrichting aan de spindelkop voor veilig werken met Sleutels
- Spindeluitloop ter bescherming van de schroefdraad
- Trekhaken, spindel en Brug beschikken over een onderdeelnummer voor een eenvoudige nabestelling
- Trekkers zijn geëtiketteerd met technische attributen en fabrikantinformatie (etiket)

OPERATIE

- Trekhaken van buiten op het af te trekken deel plaatsen
- Klauwen onder het onderdeel schuiven
- Handstelschroef gebruiken voor de handmatige bevestiging van de haken
- Voor fixatie de spindel handmatig op druk trekken
- Zeskant aan de spindelkop met een ratel of een steekringsleutel in beweging zetten, totdat het onderdeel los is

STAMGEGEVENS

GTIN [GTIN]	4021176011344
Land van herkomst	DE
Materiaal	Gereedschapsstaal
Serie	20xS
Brutogewicht [kg]	1,42 kg
Inhoud van de verpakking	1 deel
Verpakkingswet	PAPPE PAP 21
Wereldwijde verkoopbaarheid	Ja (REACH, RoHS, POP, PROP65, TSCA)

ONDERDELEN

- 1-93-Px_Smalle, snelverstelbare trekhaken (paar)
- 20-10-T_Brug voor 20-10
- 614160_Spindel

2-armig universele trekker met smalle, snelverstelbare trekhaken, tot 120 mm klembereik, 100 mm spandiepte

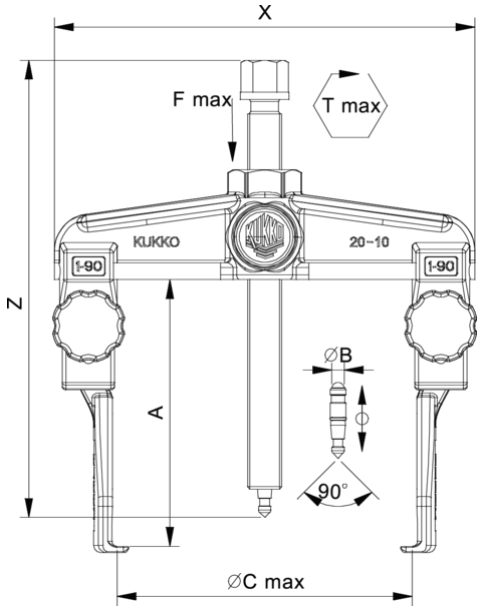

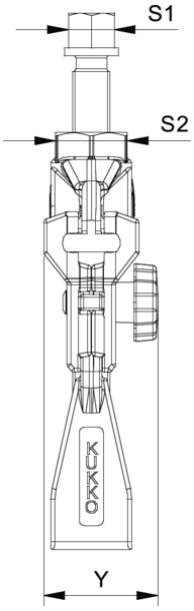

Afkorting	Attribuut	Wert
X	Totale breedte [mm]	172 mm
Y	Totale diepte [mm]	50 mm
Z	Totale hoogte [mm]	183 mm
A	Klemdiepte buiten aftrekken [mm]	100 mm
S1	Breedte over vlakken [mm]	17 mm
S2	Breedte over vlakken [mm]	27 mm
Cmin	Spanwijdte buiten aftrekken (min.) [mm]	20 mm
Cmax	Spanbreedte buiten aftrekken (max.) [mm]	120 mm
K	Dikte van de haakwortel aan de punt (klauwdikte K) [mm]	3 mm
J	Haakbasisbreedte (klauwbreedte J) [mm]	30 mm
O	Bruikbare haakbasisdiepte (bruikbare klauwdiepte O) [mm]	13 mm
H	Totale haakworteldiepte (totale klauwdiepte H) [mm]	13 mm
L	Totale klauwdikte (L+1mm) (klauwafstand tot basisoppervlak) [mm]	2,6 mm
Emin	Spanbreedte binnenverlenging (min.) [mm]	70 mm
Emax	Spanbreedte binnenste verlenging (max.) [mm]	180 mm
Tmax	Max. koppel [Nm]	35 Nm
Fmax	Maximale trekkracht [t]	2.5 t
Fmax	Max. trekkracht [kN]	25 kN

Afkorting	Attribuut	Wert
X	Totale breedte [mm]	172 mm
Y	Totale diepte [mm]	50 mm
Z	Totale hoogte [mm]	183 mm
A	Klemdiepte buiten aftrekken [mm]	100 mm
S1	Breedte over vlakken [mm]	17 mm
S2	Breedte over vlakken [mm]	27 mm
Cmin	Spanwijdte buiten aftrekken (min.) [mm]	20 mm
Cmax	Spanbreedte buiten aftrekken (max.) [mm]	120 mm
K	Dikte van de haakwortel aan de punt (klauwdikte K) [mm]	3 mm
J	Haakbasisbreedte (klauwbreedte J) [mm]	30 mm
O	Bruikbare haakbasisdiepte (bruikbare klauwdiepte O) [mm]	13 mm
H	Totale haakworteldiepte (totale klauwdiepte H) [mm]	13 mm
L	Totale klauwdikte (L+1mm) (klauwafstand tot basisoppervlak) [mm]	2,6 mm
Emin	Spanbreedte binnenverlenging (min.) [mm]	70 mm
Emax	Spanbreedte binnenste verlenging (max.) [mm]	180 mm
Tmax	Max. koppel [Nm]	35 Nm
Fmax	Maximale trekkracht [t]	2.5 t
Fmax	Max. trekkracht [kN]	25 kN

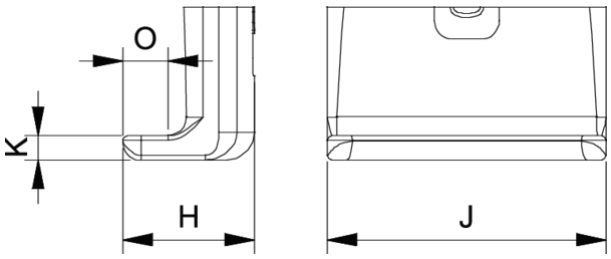

Afkorting	Attribuut	Wert
X	Totale breedte [mm]	172 mm
Y	Totale diepte [mm]	50 mm
Z	Totale hoogte [mm]	183 mm
A	Klemdiepte buiten aftrekken [mm]	100 mm
S1	Breedte over vlakken [mm]	17 mm
S2	Breedte over vlakken [mm]	27 mm
Cmin	Spanwijdte buiten aftrekken (min.) [mm]	20 mm
Cmax	Spanbreedte buiten aftrekken (max.) [mm]	120 mm
K	Dikte van de haakwortel aan de punt (klauwdikte K) [mm]	3 mm
J	Haakbasisbreedte (klauwbreedte J) [mm]	30 mm

O	Bruikbare haakbasisdiepte (bruikbare klauwdiepte O) [mm]	13 mm
H	Totale haakworteldiepte (totale klauwdiepte H) [mm]	13 mm
L	Totale klauwdikte (L+1mm) (klauwafstand tot basisoppervlak) [mm]	2,6 mm
Emin	Spanbreedte binnenverlenging (min.) [mm]	70 mm
Emax	Spanbreedte binnenste verlenging (max.) [mm]	180 mm
Tmax	Max. koppel [Nm]	35 Nm
Fmax	Maximale trekkracht [t]	2.5 t
Fmax	Max. trekkracht [kN]	25 kN