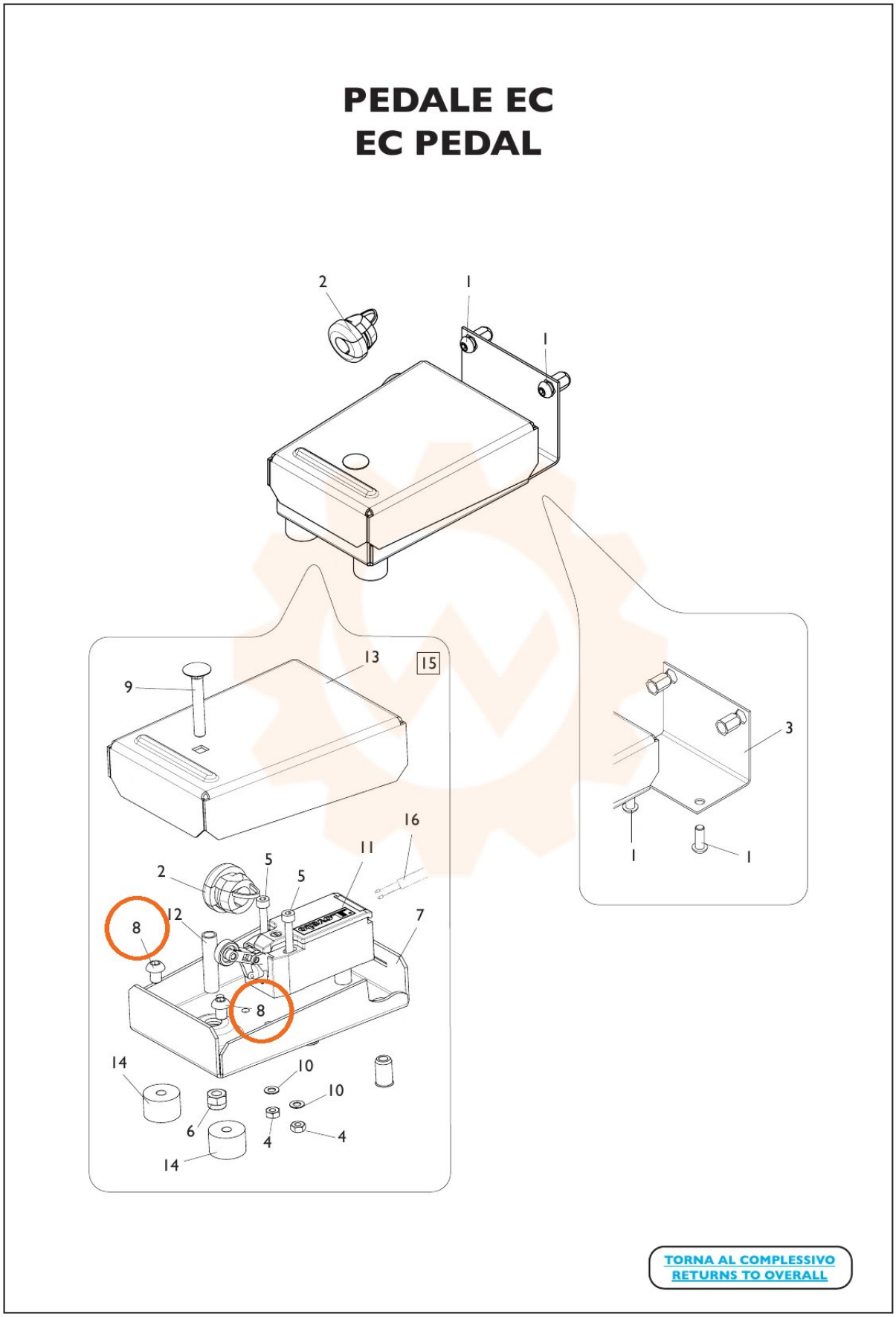
PEDALE EC
EC PEDAL
2
1
1
13
15
9
3
1
1
16
11
2
5
5
12
7
8
8
14
10
10
6
4
4
14
TORNA AL COMPLESSIVO
RETURNS TO OVERALL