Borgmoer M4 | Mondolfo Ferro 2-01018

Mondolfo Ferro Trigon 4 Vision Platinum · 2016 · Tekening 5 · positie 11

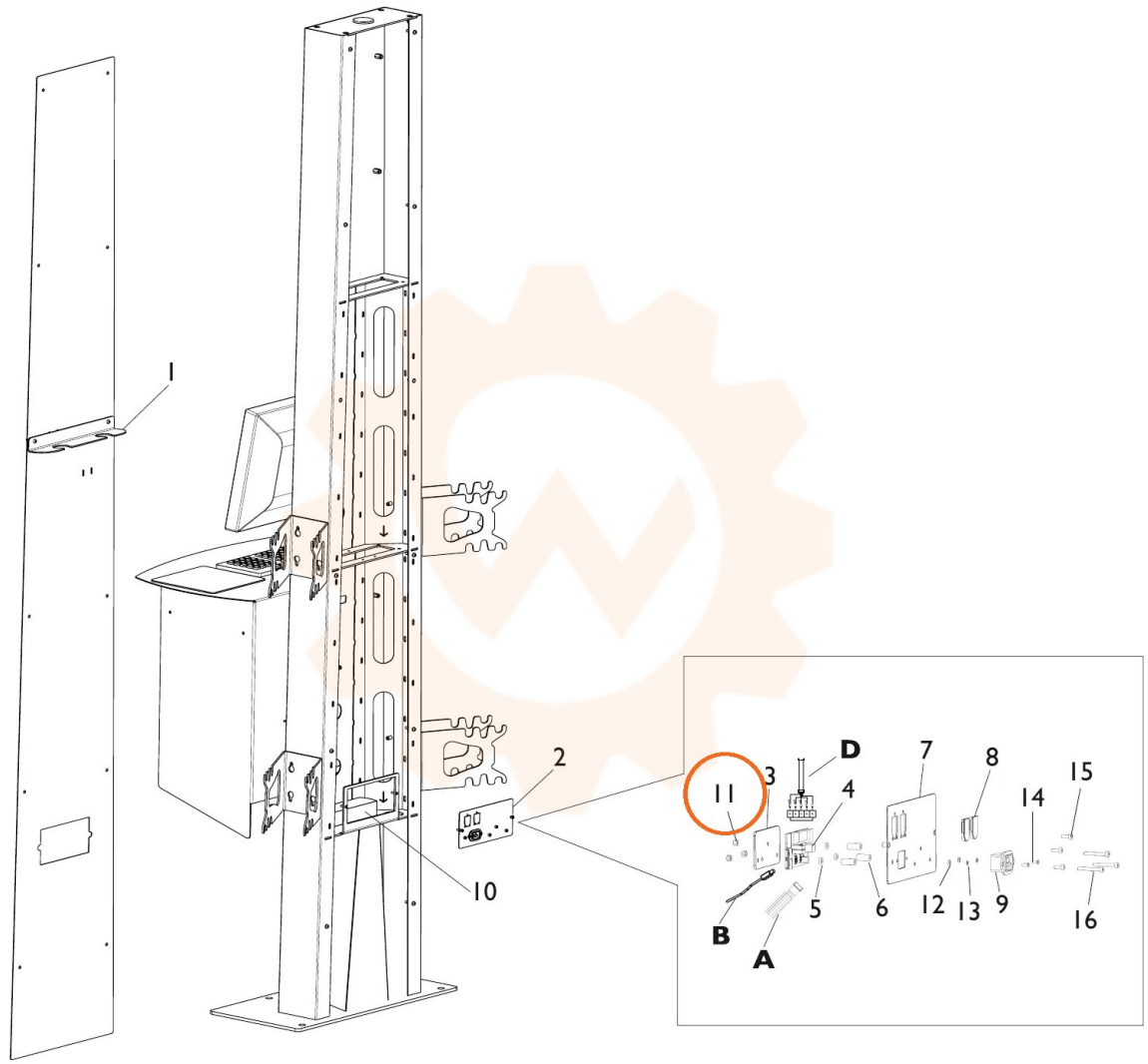
1
2
10
11
3
D
4
7
8
15
14
5
6
12
13
9
16
B
A