Olieplug | Mondolfo Ferro 4-110650

Mondolfo Ferro TBE123 Mobile · 2015 · Tekening 6 · positie 126

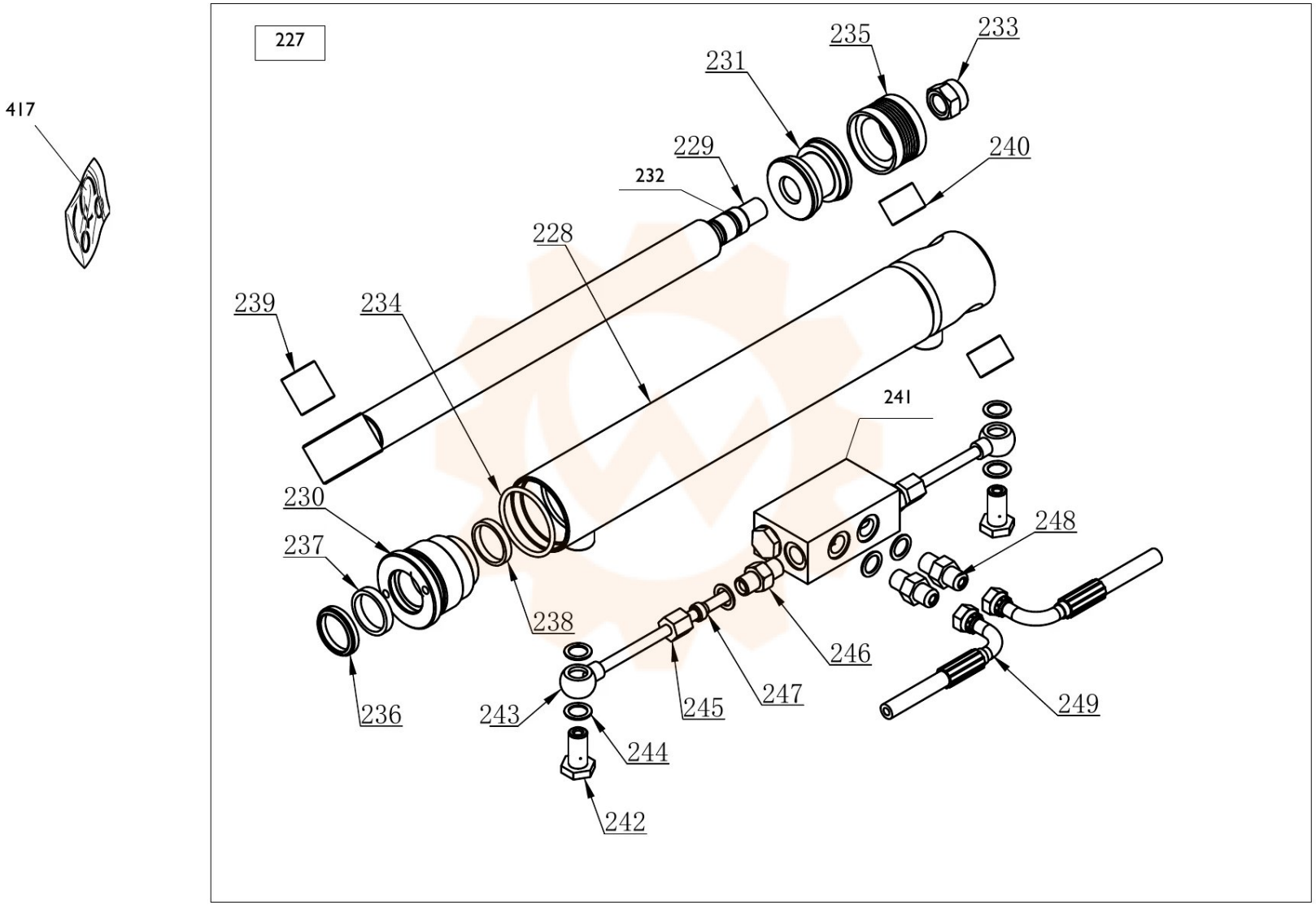
227
417
235
233
231
229
240
232
228
239
234
241
230
248
237
238
246
236
243
245
247
249
244
242