CABLAGGI ELETTRICI
ELECTRICAL WIRING

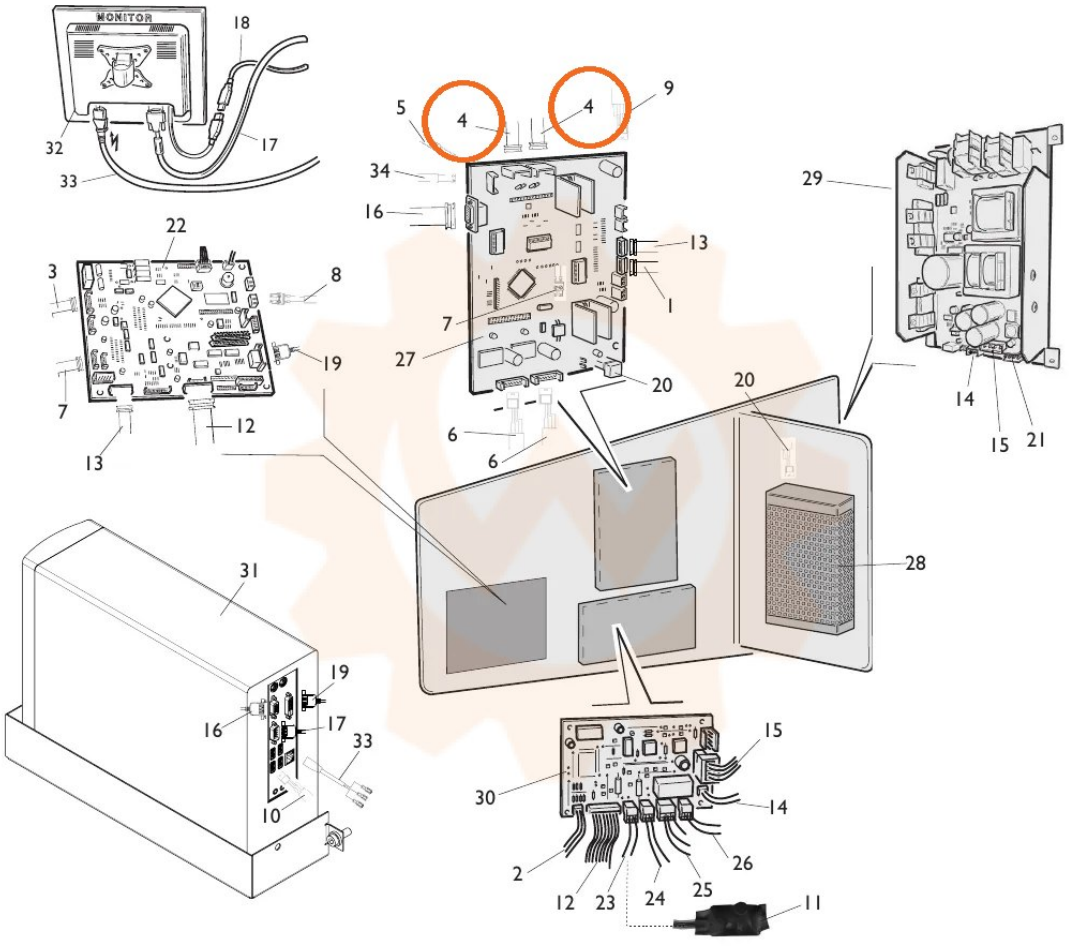

TORNA AL COMPLESSIVO
RETURNS TO OVERALL