Thermisch relais | Mondolfo Ferro 4-121077

Mondolfo Ferro Titan PI240H B · 2018 · Tekening 11 · positie 25

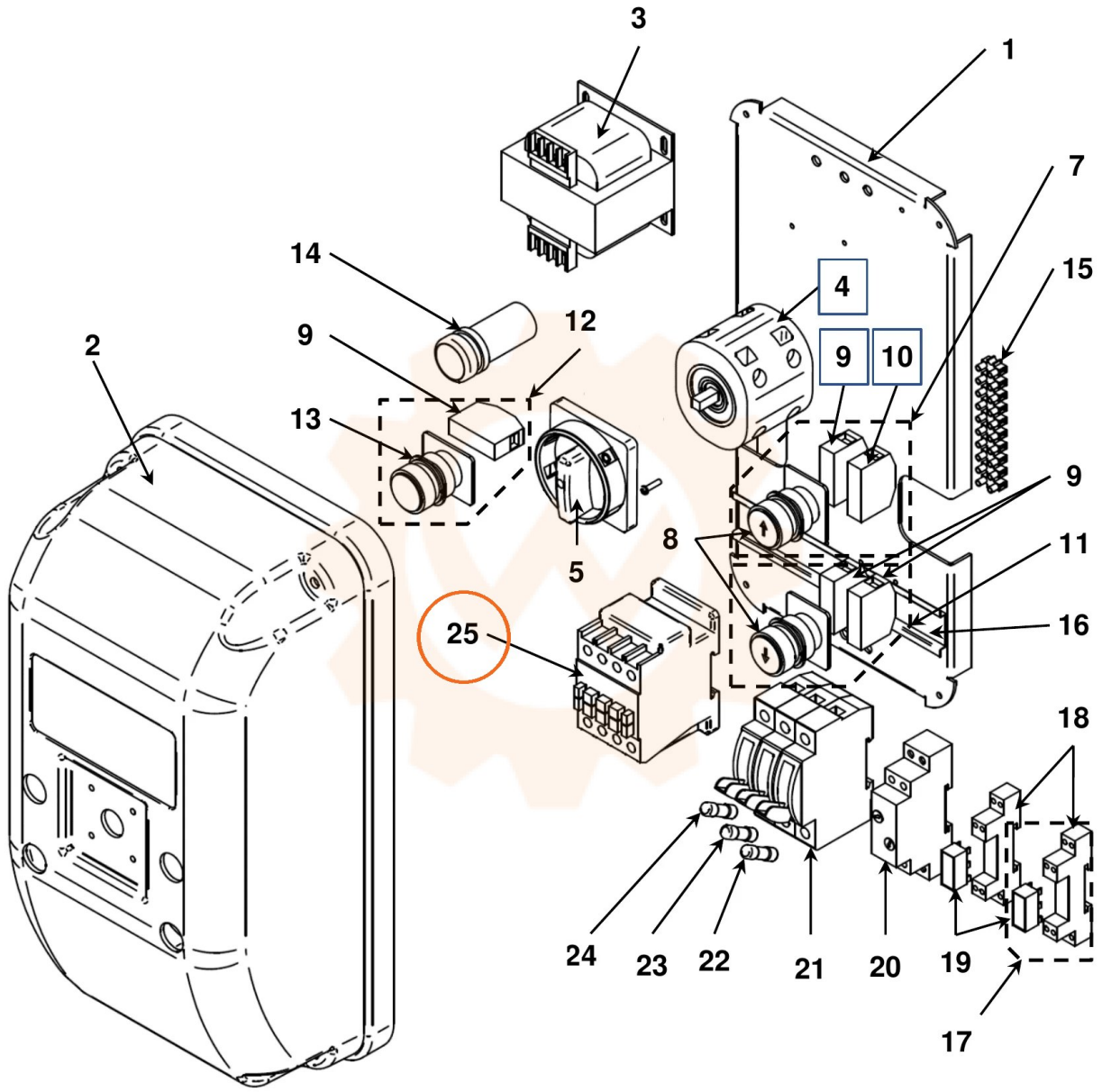
3
1
7
14
4
15
12
9
9
10
2
13
9
8
11
5
25
16
18
24
23
22
21
20
19
17