Tandheugel arm | Mondolfo Ferro 4-120222

Mondolfo Ferro Titan PI240H B · 2018 · Tekening 8 · positie 4

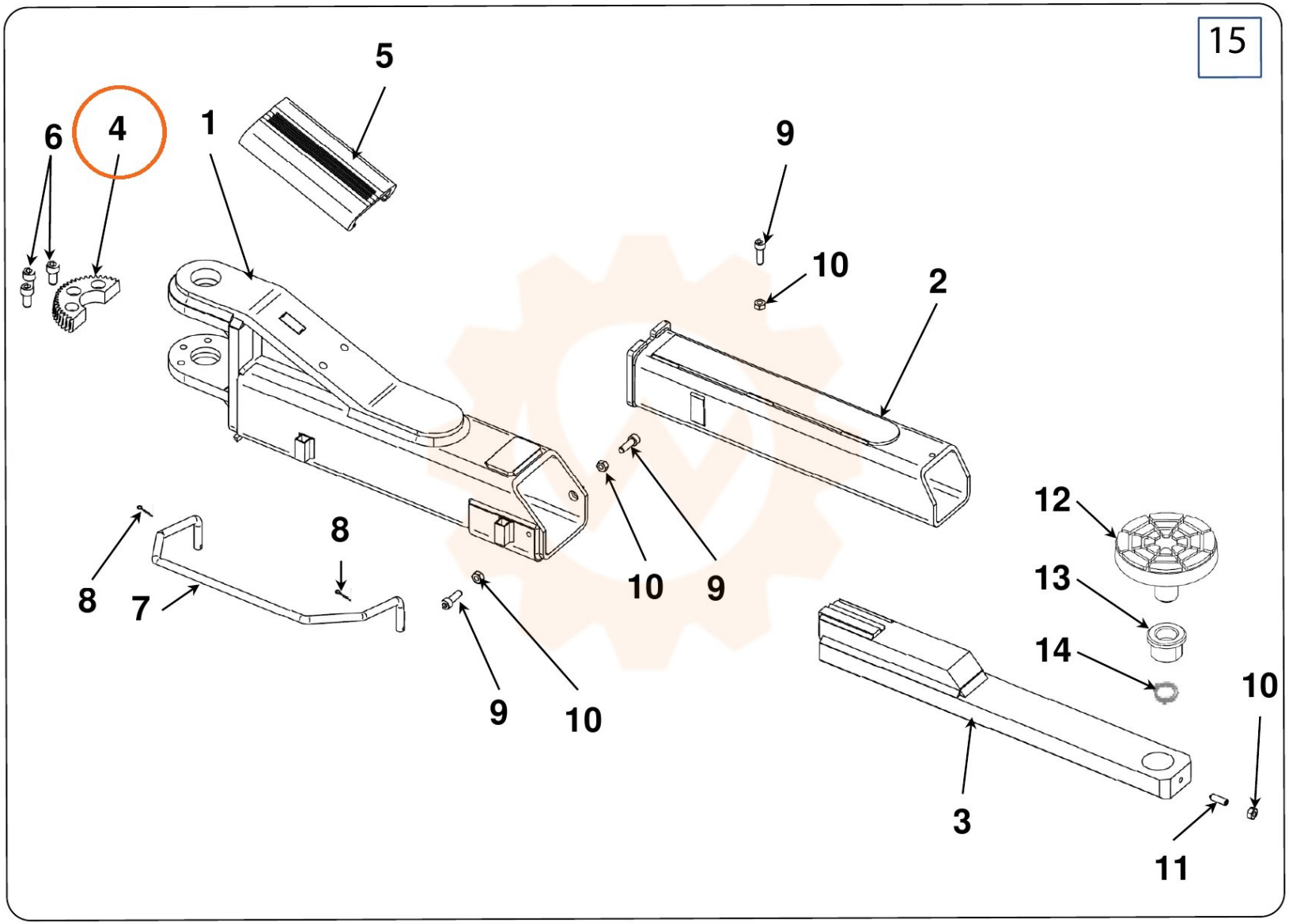
15
5
6
4
1
9
10
2
8
8
7
10
9
9
10
12
13
14
10
3
11