45-4 3-armige Industrie-trekker met krachtig, zelfcentrerende trekhaken, tot 250 mm klembereik, 200 mm spandiepte



BESCHRIJVING

De handzame, 3-armige industrietrekker met krachtversterkende en zelfcentrerende trekhaken wordt gebruikt voor het trekken van lagers, asgaten en schijven in alle gangbare maten voor Ambacht, werkplaats en Industrie. Daarmee kan elk onderdeel worden losgemaakt dat op een as zit en van buitenaf vrij toegankelijk is. Wanneer de spindeldruk is opgebouwd, wordt het te trekken onderdeel steeds steviger omsloten door de met elkaar verbonden trekhaken. De uitvoering met 3 armen garandeert een gelijkmatige lastverdeling en daardoor een bijzonder stevige grip op het te trekken onderdeel.

TOEPASSINGSGEBIED

Voor het trekken van lagers, tandwielen en schijven in alle gangbare maten voor Ambacht, werkplaats en Industrie.

VOORDEEL

- Zelfcentrering van de trekhaken door het handmatig aandraaien van de spindel (Autogrip Technology)
- Veilig positioneren van de spindel door de draaibare spindelpunt, zowel op gladde oppervlakken als bij centreringen (Switch Technology)
- De 3-armige uitvoering zorgt voor een gelijkmatige krachtverdeling en maakt een grotere trekkracht mogelijk.
- Anti-slipinrichting op de spindelkop voor veilig werken met Sleutels
- Spindeluitloop ter bescherming van de Schroefdraad

OPERATIE

- Trekhaken van buiten op het te trekken onderdeel plaatsen
- Klauwen onder het onderdeel zwenken
- De spindel handmatig op druk trekken om te fixeren
- De Zeskant aan de spindelkop met een ratel of een ringsleutel draaien totdat het onderdeel los is

STAMGEGEVENS

GTIN [GTIN]	4021176016776
Land van herkomst	DE
Materiaal	Gereedschapsstaal
Serie	45
Brutogewicht [kg]	4,18 kg
Inhoud van de verpakking	1 deel
Verpakkingswet	PAPPE PAP 21
Wereldwijde verkoopbaarheid	Ja (REACH, RoHS, POP, PROP65, TSCA)

ONDERDELEN

- 44-4-206_Drukspindel
- 45-4-200-S_3 haken (set)
- 45-4-T_Brug
- 623260_Spindel

APPLICATIE AFBEELDING



DETAILAFBEELDING



3-armige Industrie-trekker met krachtig, zelfcentrerende trekhaken, tot 250 mm klembereik, 200 mm spandiepte

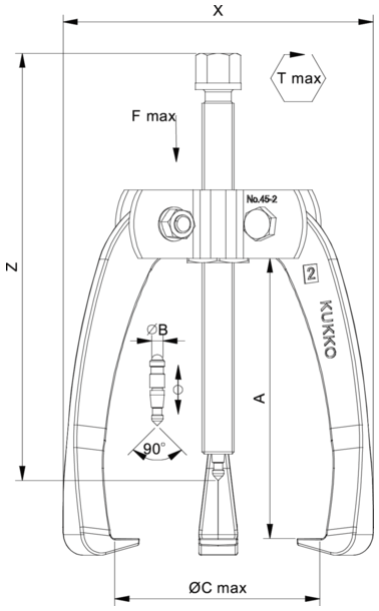

Afkorting	Attribuut	Wert
X	Totale breedte [mm]	302 mm
Y	Totale diepte [mm]	302 mm
Z	Totale hoogte [mm]	285 mm
A	Klemdiepte buiten aftrekken [mm]	200 mm
S1	Breedte over vlakken [mm]	24 mm
Cmin	Spanwijdte buiten aftrekken (min.) [mm]	0 mm
Cmax	Spanbreedte buiten aftrekken (max.) [mm]	250 mm
K	Dikte van de haakwortel aan de punt (klauwdikte K) [mm]	4 mm
J	Haakbasisbreedte (klauwbreedte J) [mm]	28 mm
O	Bruikbare haakbasisdiepte (bruikbare klauwdiepte O) [mm]	26 mm
H	Totale haakworteldiepte (totale klauwdiepte H) [mm]	52 mm
L	Totale klauwdikte (L+1mm) (klauwafstand tot basisoppervlak) [mm]	12 mm
Tmax	Max. koppel [Nm]	200 Nm
Fmax	Maximale trekkracht [t]	9.5 t
Fmax	Max. trekkracht [kN]	95 kN

Afkorting	Attribuut	Wert
X	Totale breedte [mm]	302 mm
Y	Totale diepte [mm]	302 mm
Z	Totale hoogte [mm]	285 mm
A	Klemdiepte buiten aftrekken [mm]	200 mm
S1	Breedte over vlakken [mm]	24 mm
Cmin	Spanwijdte buiten aftrekken (min.) [mm]	0 mm
Cmax	Spanbreedte buiten aftrekken (max.) [mm]	250 mm
K	Dikte van de haakwortel aan de punt (klauwdikte K) [mm]	4 mm
J	Haakbasisbreedte (klauwbreedte J) [mm]	28 mm
O	Bruikbare haakbasisdiepte (bruikbare klauwdiepte O) [mm]	26 mm
H	Totale haakworteldiepte (totale klauwdiepte H) [mm]	52 mm
L	Totale klauwdikte (L+1mm) (klauwafstand tot basisoppervlak) [mm]	12 mm
Tmax	Max. koppel [Nm]	200 Nm
Fmax	Maximale trekkracht [t]	9.5 t
Fmax	Max. trekkracht [kN]	95 kN

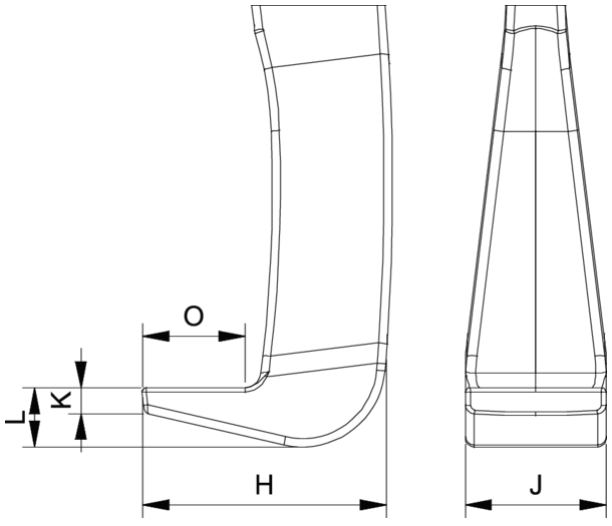

Afkorting	Attribuut	Wert
X	Totale breedte [mm]	302 mm

Y	Totale diepte [mm]	302 mm
Z	Totale hoogte [mm]	285 mm
A	Klemdiepte buiten aftrekken [mm]	200 mm
S1	Breedte over vlakken [mm]	24 mm
Cmin	Spanwijdte buiten aftrekken (min.) [mm]	0 mm
Cmax	Spanbreedte buiten aftrekken (max.) [mm]	250 mm
K	Dikte van de haakwortel aan de punt (klauwdikte K) [mm]	4 mm
J	Haakbasisbreedte (klauwbreedte J) [mm]	28 mm
O	Bruikbare haakbasisdiepte (bruikbare klauwdiepte O) [mm]	26 mm
H	Totale haakworteldiepte (totale klauwdiepte H) [mm]	52 mm
L	Totale klauwdikte (L+1mm) (klauwafstand tot basisoppervlak) [mm]	12 mm
Tmax	Max. koppel [Nm]	200 Nm
Fmax	Maximale trekkracht [t]	9.5 t
Fmax	Max. trekkracht [kN]	95 kN