Compleet ventielblok | Mondolfo Ferro 40-1580

Mondolfo Ferro Titan X593T · 2022 · Tekening 2 · positie 4

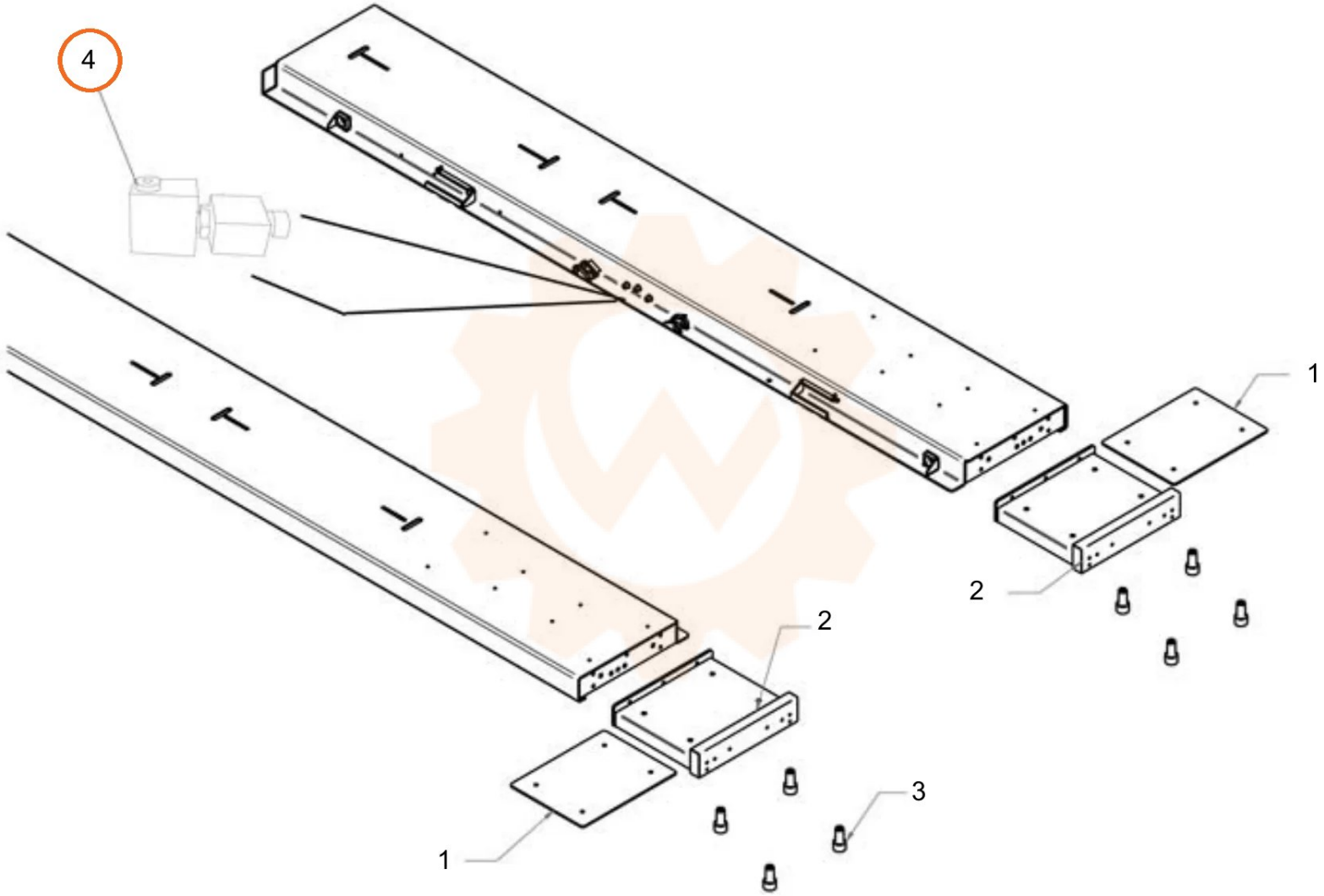
4
1
2
2
3
1