14-02 2-armige trekker met smalle, zelfspannende, gekruiste trekhaken, tot 140 mm klembereik, 125 mm spandiepte



BESCHRIJVING

De 2-armige trekker met smalle, zelfspannende, kruisende trekhaken wordt gebruikt voor het trekken van tandwielen, riemschijven, lagers en soortgelijke onderdelen in nauwe tussenruimten. Zelfborgende haltepennen garanderen een snelle en eenvoudige aanpassing voor variabele klembereiken. De trekker is zelfspannend en eenvoudig in gebruik. Tijdens het trekproces drukt de schaarachtige geleiding van de schenkels de klauwen stevig tegen het te trekken onderdeel. Dit zorgt te allen tijde voor een zekere grip.

TOEPASSINGSGEBIED

Voor het trekken van tandwielen, riemschijven, lagers en vergelijkbare onderdelen in nauwe tussenruimten.

VOORDEEL

- Snelle en eenvoudige montage van de trekhaken
- Extreem groot klembereik door variabele montage van de trekhaken
- Klembereik en spandiepte kunnen individueel worden aangepast
- Bij krappe ruimte kunnen eerst de twee trekhaken worden gemonteerd en deze in een tweede stap met Brug en borgpennen worden vastgezet.
- Zelfborgende borgpennen, die tijdens gebruik niet uitvallen dankzij kogelvergrendeling
- Trekhaken kunnen worden omgedraaid, waardoor het klembereik vele malen wordt vergroot

OPERATIE

- Trekhaken van buiten op het af te trekken deel aanzetten
- Zeskant op de spindelkop met een ratel of een steekringsleutel in beweging zetten, totdat het onderdeel los is

APPLICATIE AFBEELDING



DETAILAFBEELDING



STAMGEGEVENS

GTIN [GTIN]	4021176774300
Land van herkomst	DE
Materiaal	Gereedschapsstaal
Serie	14-S
Brutogewicht [kg]	1,6 kg
Inhoud van de verpakking	1 deel
Verpakkingswet	PAPPE PAP 21
Wereldwijde verkoopbaarheid	Ja (REACH, RoHS, POP, PROP65, TSCA)

ONDERDELEN

- 080804_Paar vorkdelen
- 14-02-125-P_trekhaken (paar)
- 14-2-T_Brug
- 614160_Spindel

2-armige trekker met smalle, zelfspannende, gekruiste trekhaken, tot 140 mm klembereik, 125 mm spandiepte

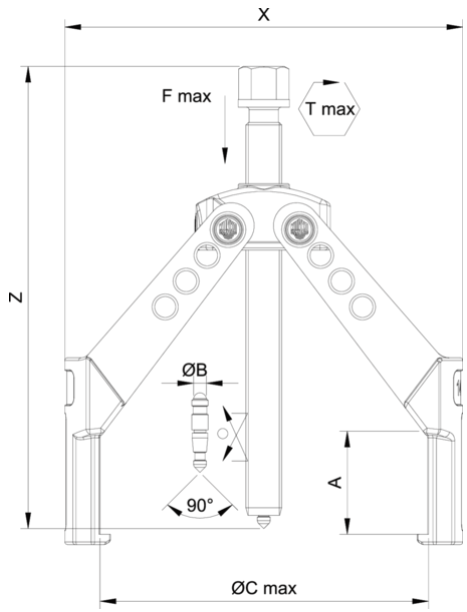

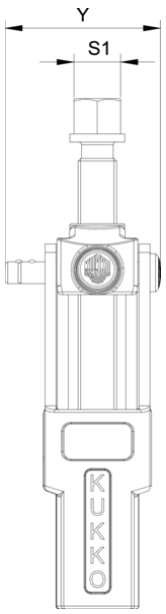

Afkorting	Attribuut	Wert
X	Totale breedte [mm]	168 mm
Y	Totale diepte [mm]	51 mm
Z	Totale hoogte [mm]	181 mm
A	Klemdiepte buiten aftrekken [mm]	125 mm
S1	Breedte over vlakken [mm]	17 mm
Cmin	Spanwijdte buiten aftrekken (min.) [mm]	0 mm
Cmax	Spanbreedte buiten aftrekken (max.) [mm]	140 mm
K	Dikte van de haakwortel aan de punt (klauwdikte K) [mm]	4 mm
J	Haakbasisbreedte (klauwbreedte J) [mm]	12 mm
O	Bruikbare haakbasisdiepte (bruikbare klauwdiepte O) [mm]	4 mm
H	Totale haakworteldiepte (totale klauwdiepte H) [mm]	13 mm
L	Totale klauwdikte (L+1mm) (klauwafstand tot basisoppervlak) [mm]	4 mm
Tmax	Max. koppel [Nm]	30 Nm
Fmax	Maximale trekkracht [t]	1 t
Fmax	Max. trekkracht [kN]	10 kN

Afkorting	Attribuut	Wert
X	Totale breedte [mm]	168 mm
Y	Totale diepte [mm]	51 mm
Z	Totale hoogte [mm]	181 mm
A	Klemdiepte buiten aftrekken [mm]	125 mm
S1	Breedte over vlakken [mm]	17 mm
Cmin	Spanwijdte buiten aftrekken (min.) [mm]	0 mm
Cmax	Spanbreedte buiten aftrekken (max.) [mm]	140 mm
K	Dikte van de haakwortel aan de punt (klauwdikte K) [mm]	4 mm
J	Haakbasisbreedte (klauwbreedte J) [mm]	12 mm
O	Bruikbare haakbasisdiepte (bruikbare klauwdiepte O) [mm]	4 mm
H	Totale haakworteldiepte (totale klauwdiepte H) [mm]	13 mm
L	Totale klauwdikte (L+1mm) (klauwafstand tot basisoppervlak) [mm]	4 mm
Tmax	Max. koppel [Nm]	30 Nm
Fmax	Maximale trekkracht [t]	1 t
Fmax	Max. trekkracht [kN]	10 kN

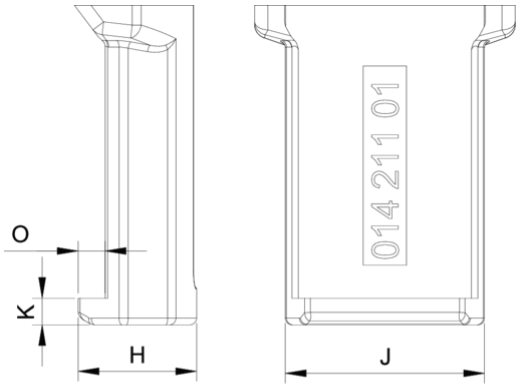

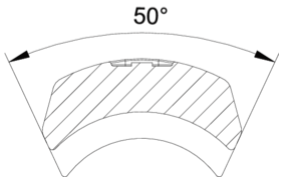

Afkorting	Attribuut	Wert
X	Totale breedte [mm]	168 mm
Y	Totale diepte [mm]	51 mm
Z	Totale hoogte [mm]	181 mm
A	Klemdiepte buiten aftrekken [mm]	125 mm
S1	Breedte over vlakken [mm]	17 mm
Cmin	Spanwijdte buiten aftrekken (min.) [mm]	0 mm
Cmax	Spanbreedte buiten aftrekken (max.) [mm]	140 mm
K	Dikte van de haakwortel aan de punt (klauwdikte K) [mm]	4 mm
J	Haakbasisbreedte (klauwbreedte J) [mm]	12 mm
O	Bruikbare haakbasisdiepte (bruikbare klauwdiepte O) [mm]	4 mm
H	Totale haakworteldiepte (totale klauwdiepte H) [mm]	13 mm
L	Totale klauwdikte (L+1mm) (klauwafstand tot basisoppervlak) [mm]	4 mm
Tmax	Max. koppel [Nm]	30 Nm
Fmax	Maximale trekkracht [t]	1 t
Fmax	Max. trekkracht [kN]	10 kN