Borgring D. 24 | Mondolfo Ferro 2-71593

Mondolfo Ferro TB125 · 2017 · Tekening 2 · positie 6

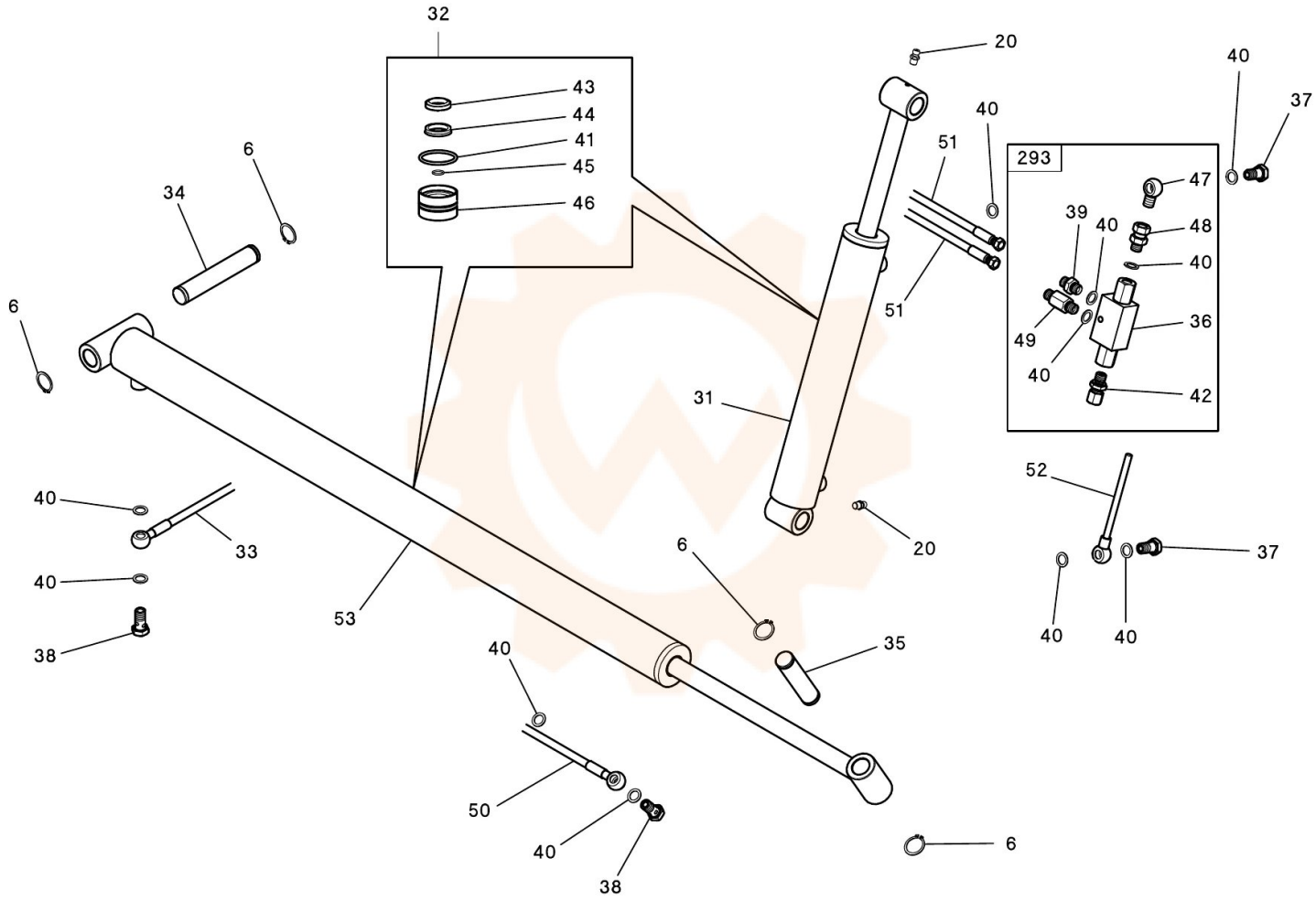

Onderdelentekening Mondolfo Ferro · Workshopparts B.V. · workshopparts.nl · artikelnummer 900686