Unie 1/8 bout | Mondolfo Ferro 3-01487

Mondolfo Ferro Aquila Tornado · 2025 · Overzichtstekening · positie 2 (2 keer op deze tekening)

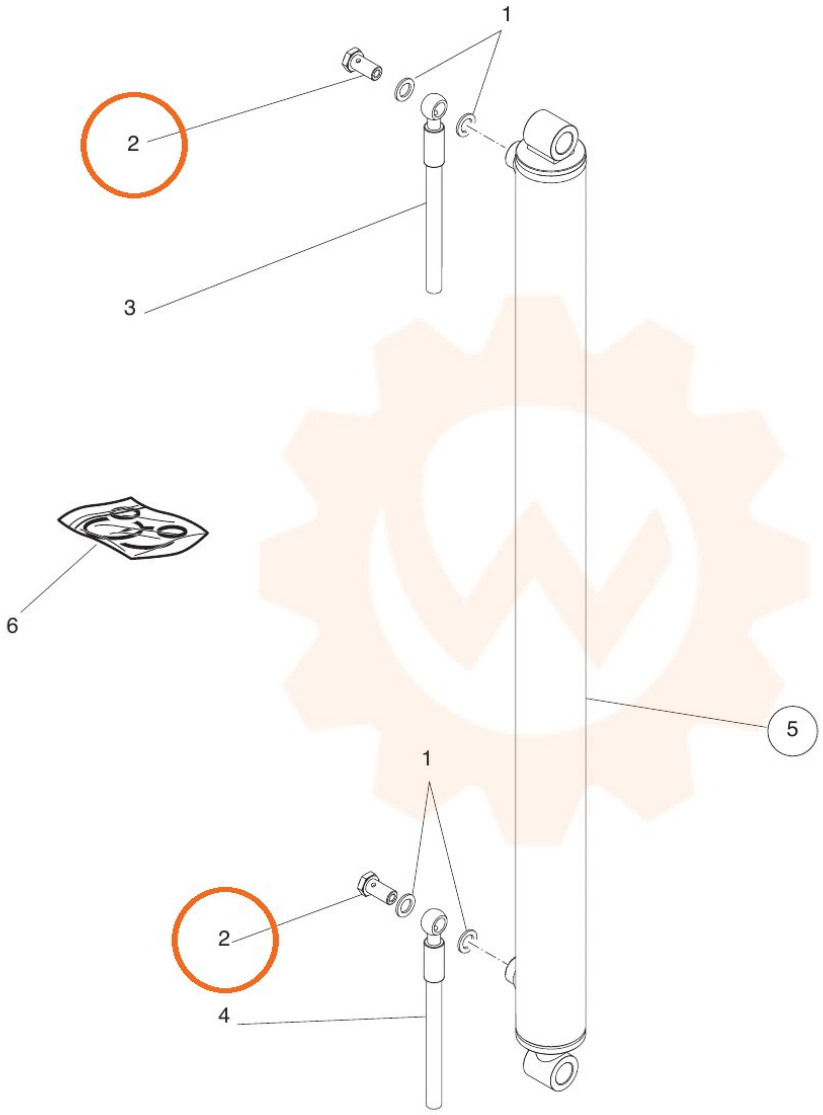
1
2
3
6
5
1
2
4