45-8 3-armiger Industrie-Abzieher mit kraftübers., selbstzentr. Abziehschenkeln, bis 650 mm Spannweite, 500 mm Spanntiefe



BESCHREIBUNG

Der handliche, 3-armige Industrie-Abzieher mit kraftübersetzenden und selbstzentrierenden Abziehschenkeln wird zum Abziehen von Lagern, Zahnrädern und Scheiben in allen gängigen Größen für Handwerk, Werkstatt und Industrie verwendet. Damit lässt sich jedes Bauteil lösen, das auf einer Welle sitzt und von außen frei zugänglich ist. Wenn der Spindeldruck aufgebaut ist, wird das abzuziehende Teil von den miteinander verbundenen Abziehschenkeln immer fester umklammert. Die 3-Armigkeit garantiert eine gleichmäßige Lastverteilung und dadurch einen besonders sicheren Halt am abzuziehenden Teil.

EINSATZBEREICH

Zum Abziehen von Lagern, Zahnrädern und Scheiben in allen gängigen Größen für Handwerk, Werkstatt und Industrie.

BENEFIT

- Selbstzentrierung der Schenkel durch manuelles Anziehen der Spindel (Autogrip Technology)
- Sicheres Aufsetzen der Spindel durch drehbare Spindelspitze sowohl auf glatten Oberflächen als auch bei Zentrierungen (Switch Technology)
- 3-Armigkeit sorgt für eine gleichmäßige Kraftverteilung und ermöglicht größere Abziehkräfte
- Abrutschsicherung am Spindelkopf für sicheres Arbeiten mit Schraubenschlüssel
- Spindelauslauf zum Schutz des Gewindes

BEDIENUNG

- Abziehschenkel von außen an das abzuziehende Teil ansetzen
- Klauen unter das Bauteil schwenken
- Spindel zur Fixierung manuell auf Druck ziehen
- Sechskant am Spindelkopf mit einer Ratsche oder einem Ringmaulschlüssel in Bewegung setzten, bis das Bauteil gelöst ist

STAMMDATEN

GTIN [GTIN]	4021176007149
Ursprungsland	DE
Material	Werkzeugstahl
Baureihe	45
Gewicht Brutto [kg]	19,71 kg
Verpackungsinhalt	1 Stück
Verpackungsgesetz	PAPPE PAP 21
Weltweite Vertriebsfähigkeit gegeben	Ja (REACH, RoHS, POP, PROP65, TSCA)

ERSATZTEILE

- 633370_Zweiseitige Spindelspitze

ANWENDUNGSBILD



DETAILBILD



3-armiger Industrie-Abzieher mit kraftübers., selbstzentr. Abziehschenkeln, bis 650 mm Spannweite, 500 mm Spanntiefe

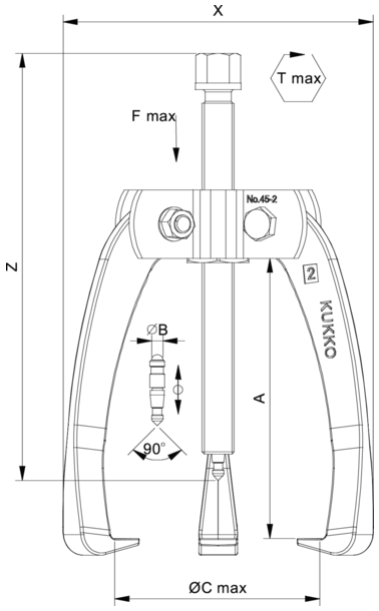

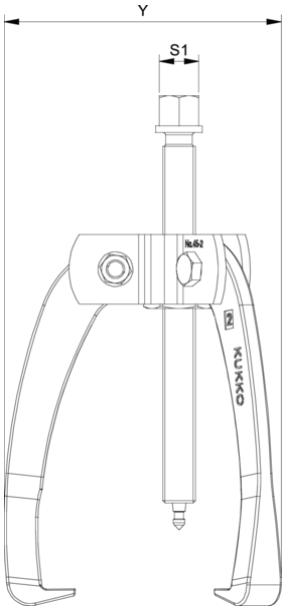

Abkürzung	Attribut	Wert
X	Gesamtbreite [mm]	490 mm
Y	Gesamttiefe [mm]	490 mm
Z	Höhe [mm]	700 mm
A	Spanntiefe Aussenabziehen [mm]	500 mm
S1	Schlüsselweite Betätigungssechskant [mm]	36 mm
Cmin	Spannweite Aussenabziehen (min.) [mm]	100 mm
Cmax	Spannweite Aussenabziehen (max.) [mm]	650 mm
K	Hakenfußstärke an der Spitze (Klauenstärke K) [mm]	6 mm
J	Hakenfußbreite (Klauenbreite J) [mm]	32 mm
O	Hakenfußtiefe nutzbar (Klauentiefe nutzbar O) [mm]	31 mm
H	Hakenfußtiefe gesamt (Klauentiefe gesamt H) [mm]	73 mm
L	Klauenstärke gesamt (L+1mm) (Klauenabstand zur Grundfläche) [mm]	30 mm
Tmax	max. Drehmoment [Nm]	450 Nm
Fmax	max. Zugkraft [t]	15 t
Fmax	max. Zugkraft [kN]	150 kN

Abkürzung	Attribut	Wert
X	Gesamtbreite [mm]	490 mm
Y	Gesamttiefe [mm]	490 mm
Z	Höhe [mm]	700 mm
A	Spanntiefe Aussenabziehen [mm]	500 mm
S1	Schlüsselweite Betätigungssechskant [mm]	36 mm
Cmin	Spannweite Aussenabziehen (min.) [mm]	100 mm
Cmax	Spannweite Aussenabziehen (max.) [mm]	650 mm
K	Hakenfußstärke an der Spitze (Klauenstärke K) [mm]	6 mm
J	Hakenfußbreite (Klauenbreite J) [mm]	32 mm
O	Hakenfußtiefe nutzbar (Klauentiefe nutzbar O) [mm]	31 mm
H	Hakenfußtiefe gesamt (Klauentiefe gesamt H) [mm]	73 mm
L	Klauenstärke gesamt (L+1mm) (Klauenabstand zur Grundfläche) [mm]	30 mm
Tmax	max. Drehmoment [Nm]	450 Nm
Fmax	max. Zugkraft [t]	15 t
Fmax	max. Zugkraft [kN]	150 kN

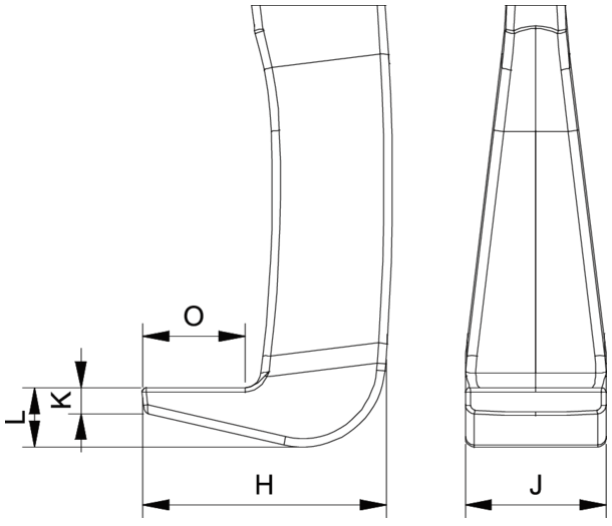

Abkürzung	Attribut	Wert
X	Gesamtbreite [mm]	490 mm

Y	Gesamttiefe [mm]	490 mm
Z	Höhe [mm]	700 mm
A	Spanntiefe Aussenabziehen [mm]	500 mm
S1	Schlüsselweite Betätigungssechskant [mm]	36 mm
Cmin	Spannweite Aussenabziehen (min.) [mm]	100 mm
Cmax	Spannweite Aussenabziehen (max.) [mm]	650 mm
K	Hakenfußstärke an der Spitze (Klauenstärke K) [mm]	6 mm
J	Hakenfußbreite (Klauenbreite J) [mm]	32 mm
O	Hakenfußtiefe nutzbar (Klauentiefe nutzbar O) [mm]	31 mm
H	Hakenfußtiefe gesamt (Klauentiefe gesamt H) [mm]	73 mm
L	Klauenstärke gesamt (L+1mm) (Klauenabstand zur Grundfläche) [mm]	30 mm
Tmax	max. Drehmoment [Nm]	450 Nm
Fmax	max. Zugkraft [t]	15 t
Fmax	max. Zugkraft [kN]	150 kN