Flens D. 186 | Mondolfo Ferro 351905

Mondolfo Ferro AS903 - AS904 · 2013 · Tekening 9 · positie 532

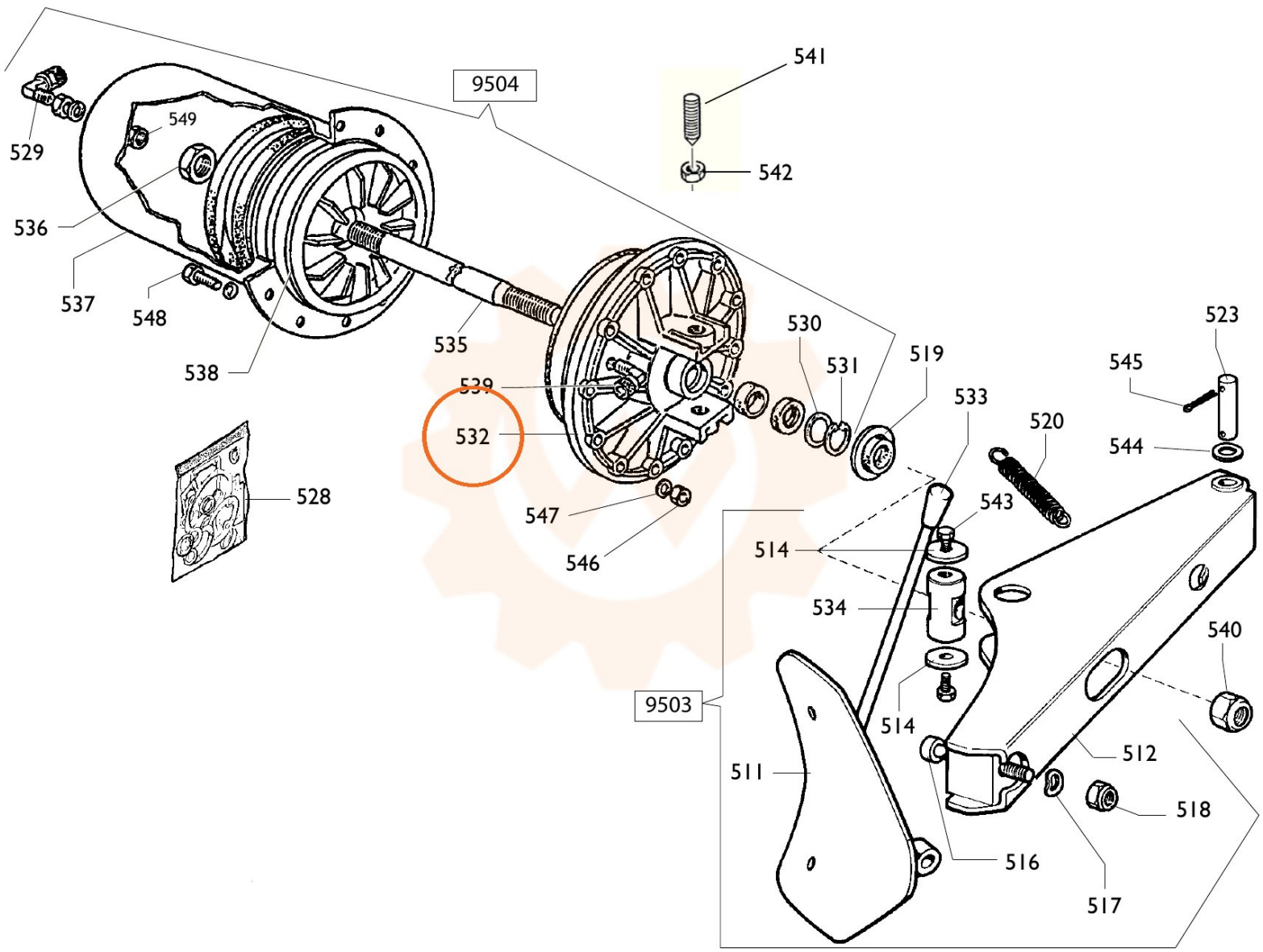

9504
541
542
529
549
536
537
548
538
535
539
532
530
531
519
533
520
523
545
544
528
547
546
543
514
534
540
9503
514
511
512
518
516
517