GRUPPO SOLLEVATORE
LIFTER GROUP

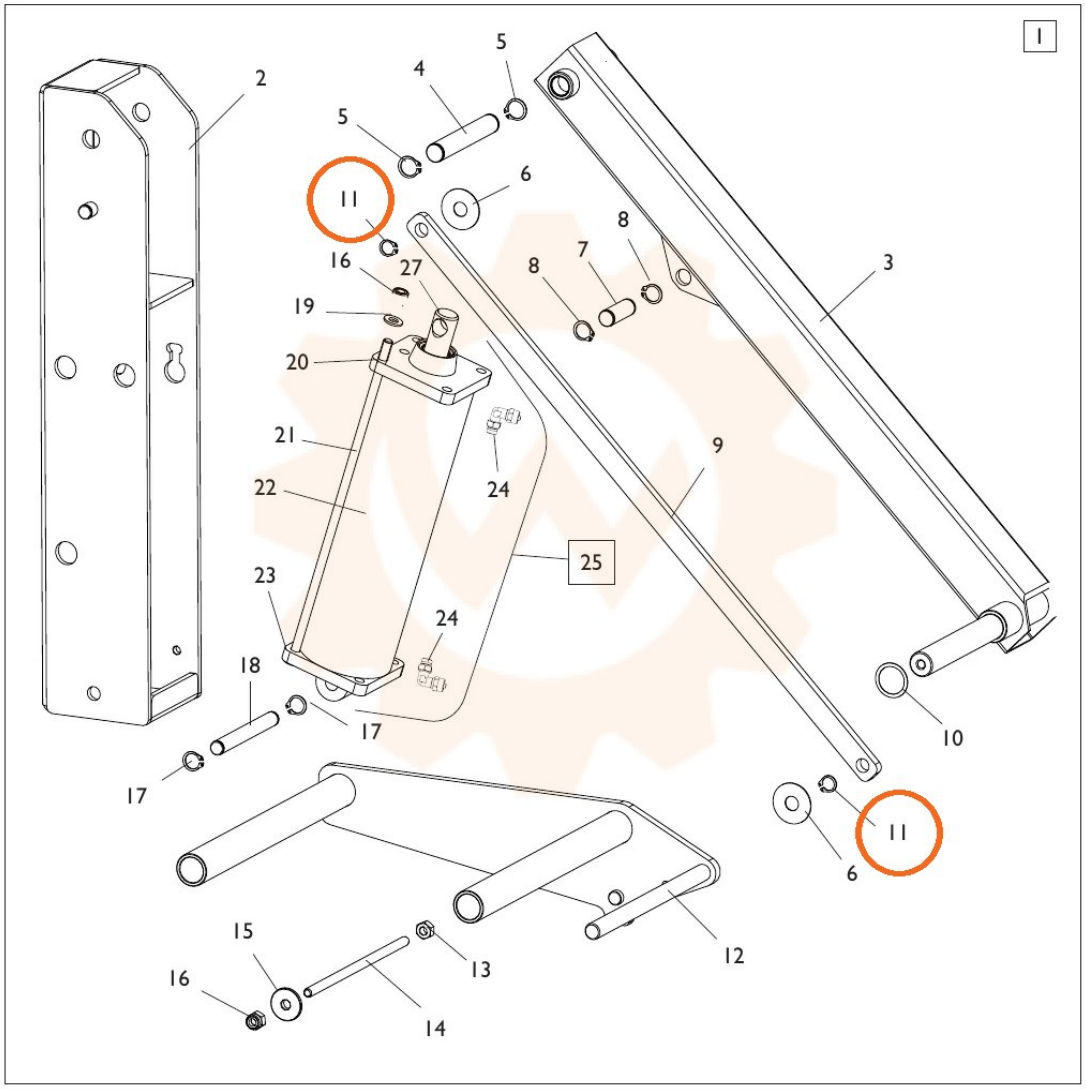



TORNA AL COMPLESSIVO
RETURNS TO OVERALL