Klem | Mondolfo Ferro TC-E-5130000

Mondolfo Ferro Titan PI 235HC B · 2025 · Overzichtstekening · positie 4

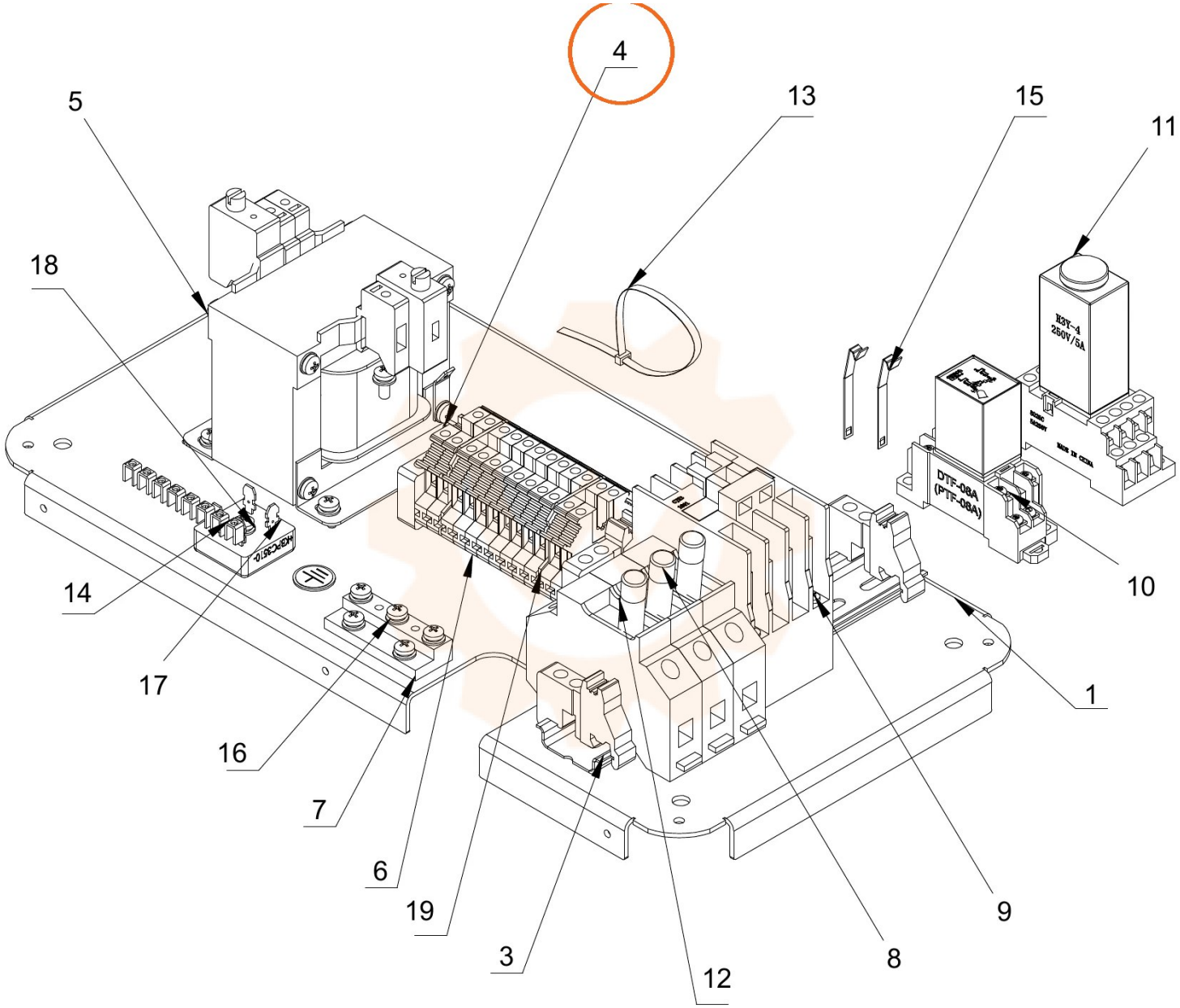
4
5
13
15
11
18
14
17
16
7
6
19
3
12
8
9
1
10
DTF-08A
(PTF-08A)
КЭУ-4
250V/5A