Handvat | Mondolfo Ferro 3-01577

Mondolfo Ferro TC915XD TI · 2025 · Overzichtstekening · positie 2

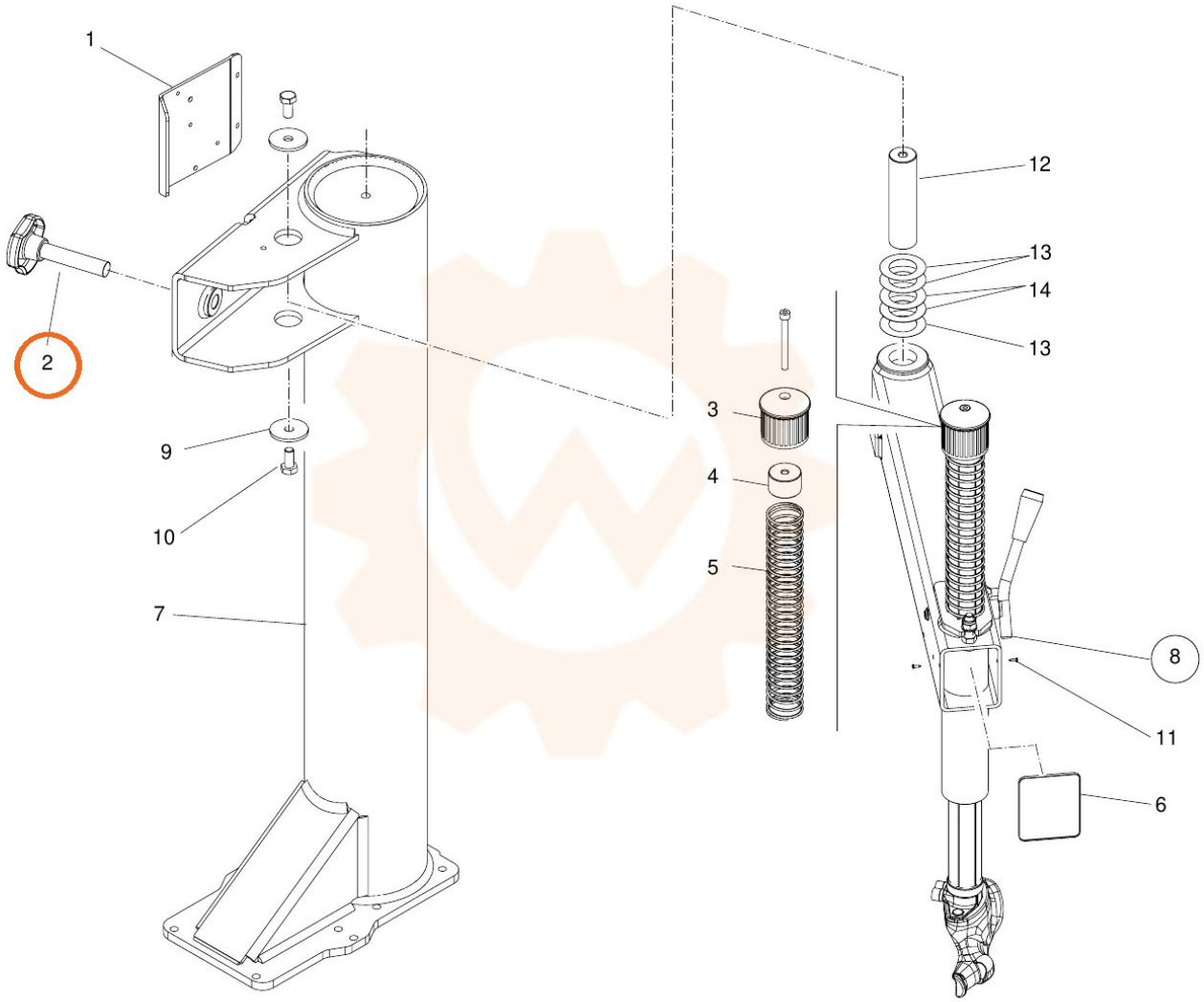
1
2
9
10
7
12
13
14
13
3
4
5
8
11
6