Borgring voor as d. 10 | Mondolfo Ferro 2-00023

Corghi A9824LL · 2014 · Head group · positie 14 (2 keer op deze tekening)

GRUPPO TORRETTA
HEAD GROUP

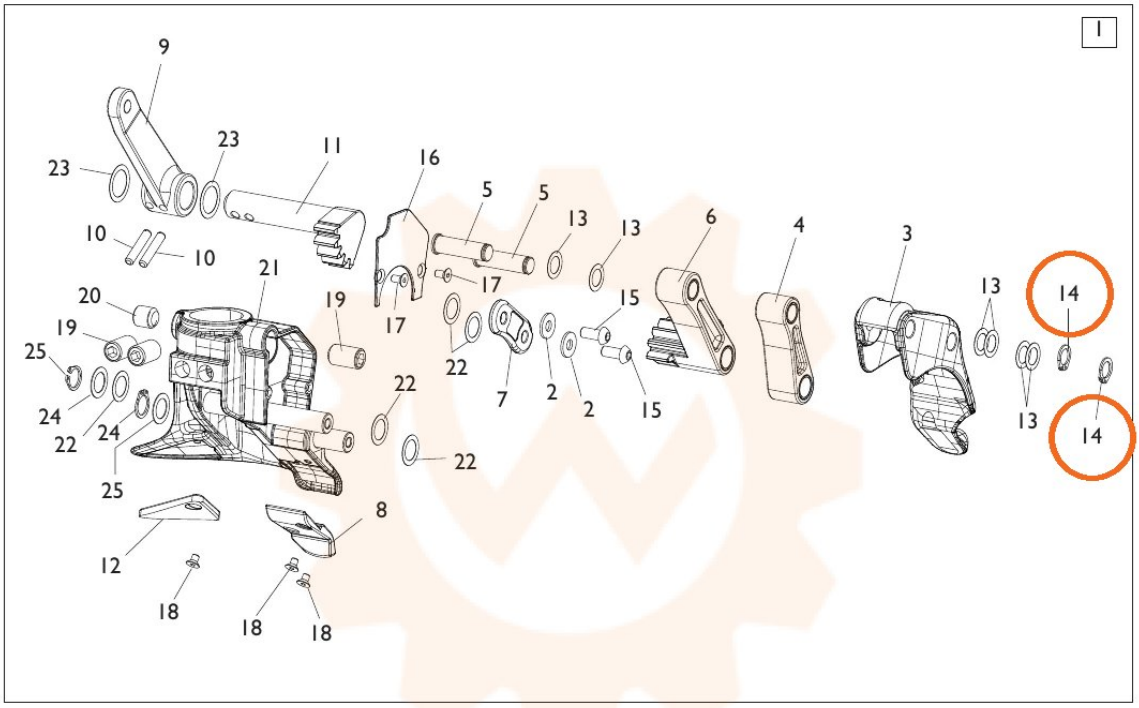

TORNA AL COMPLESSIVO
RETURNS TO OVERALL