Lo-fitting G1/4-T10 | Mondolfo Ferro 86200121

Mondolfo Ferro TBE156 Pro · 2024 · Tekening 18 · positie 17 (2 keer op deze tekening)

CILINDRO SOLLEVAMENTO BRACCIO
ARM LIFTER CYLINDER

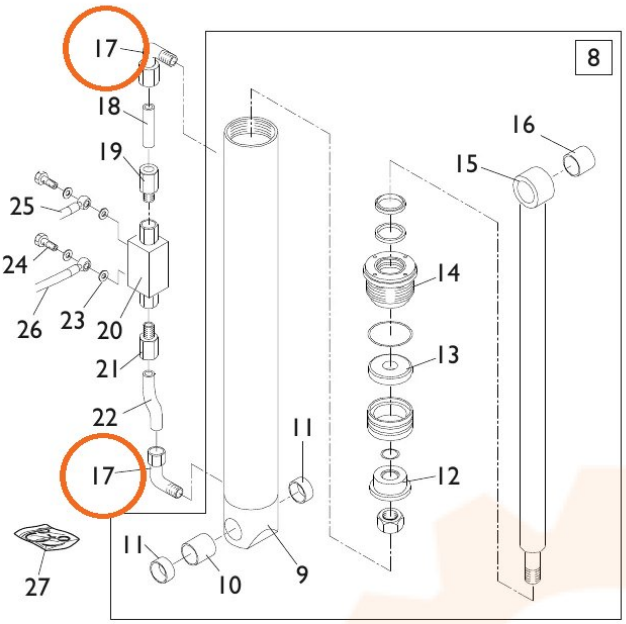

CILINDRO STRUTTURA MOBILE
MOBILE STRUCTUR CYLINDER

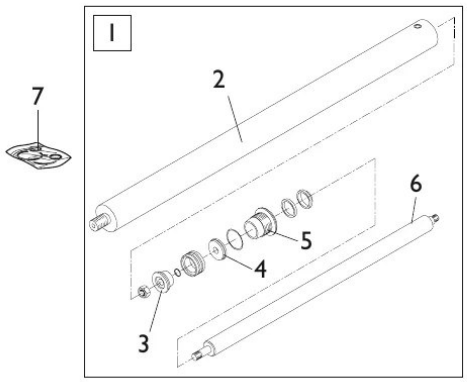

CILINDRO AUTOCENTRANTE
TURNTABLE CYLINDER

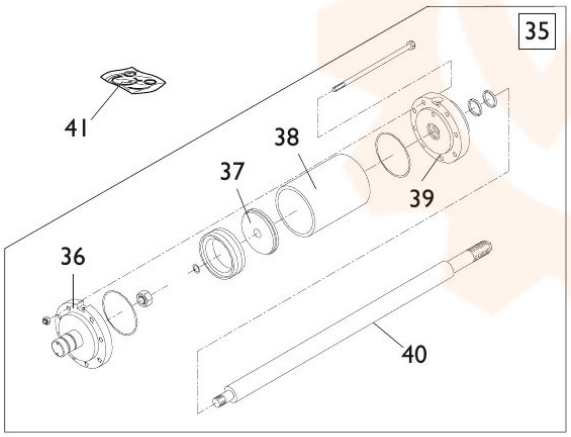

CILINDRO TRASLAZIONE CARRELLO
CARRIAGE CYLINDER

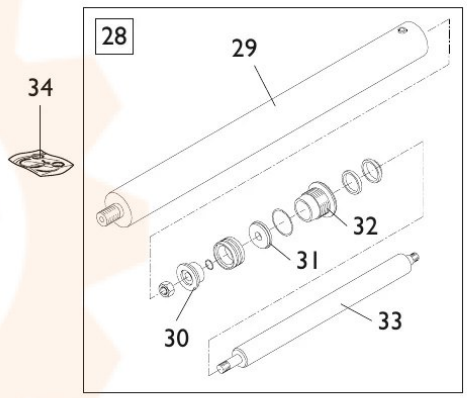

CILINDRO SOLLEVAMENTO UTENSILE
TOOL LIFTER CYLINDER

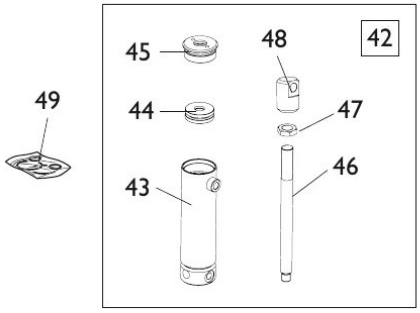

CILINDRO ROTAZIONE UTENSILE
TOOL ROTATION CYLINDER

