Motor | Mondolfo Ferro 9003-02263

Mondolfo Ferro Startline S102 20-INCHES · 2009 · Tekening 6 · positie 502

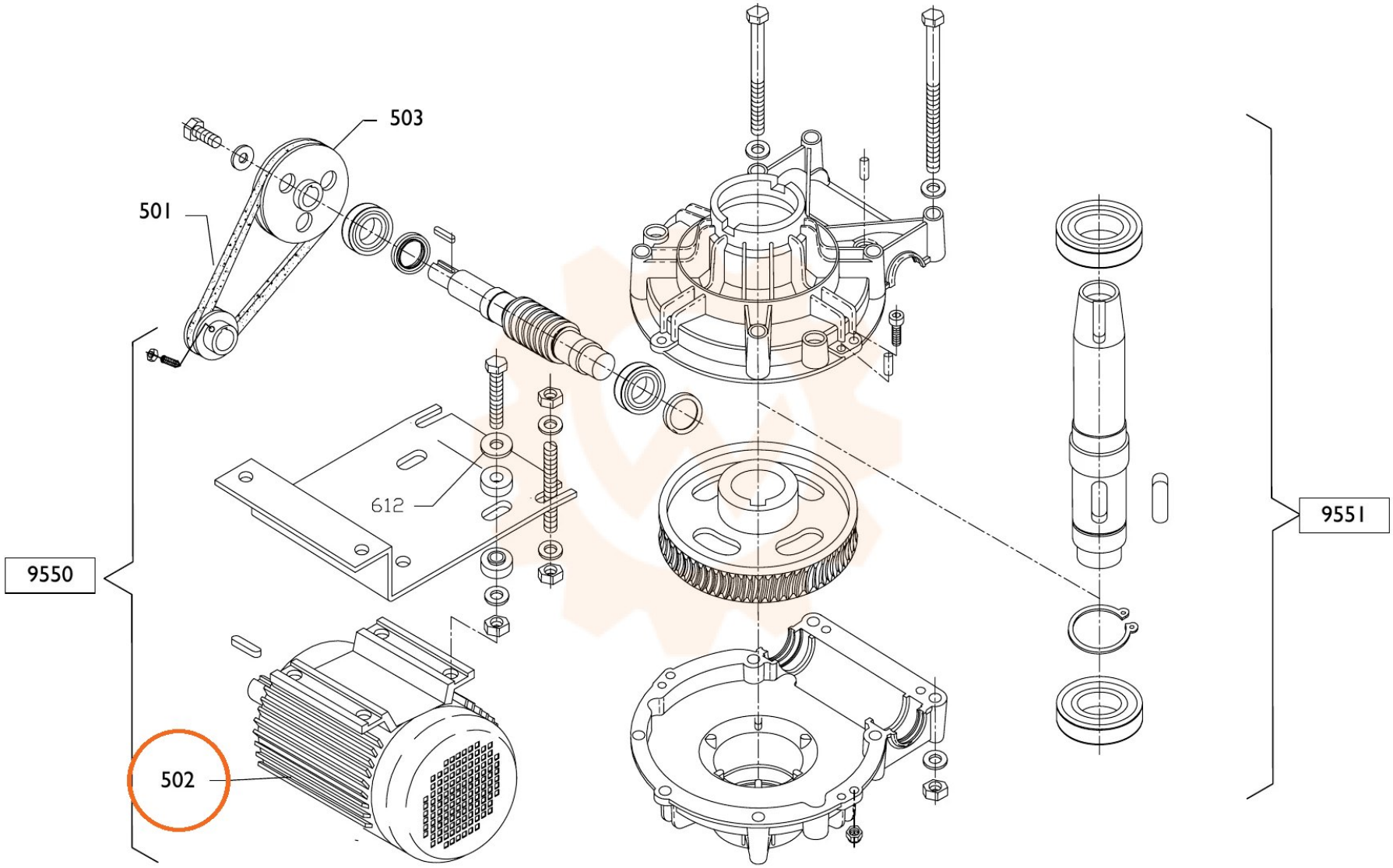
503
501
612
9550
502
9551