Bus | Mondolfo Ferro 433637A

Mondolfo Ferro MT3100 - 3200 · 2015 · Tekening 10 · positie 6 (2 keer op deze tekening)

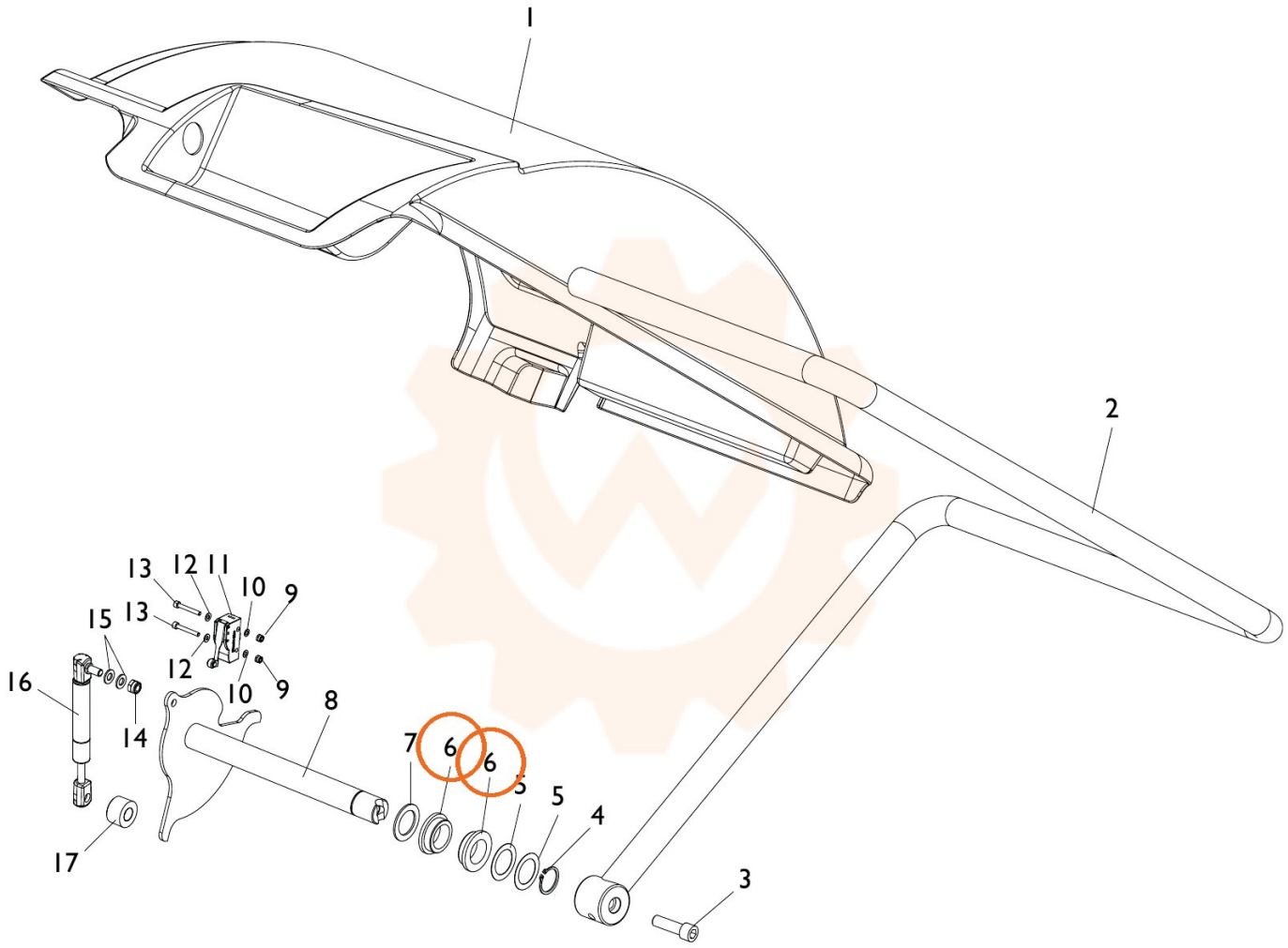
1
2
3
4
5
6
6
7
8
9
9
10
10
11
12
12
13
13
14
15
16
17