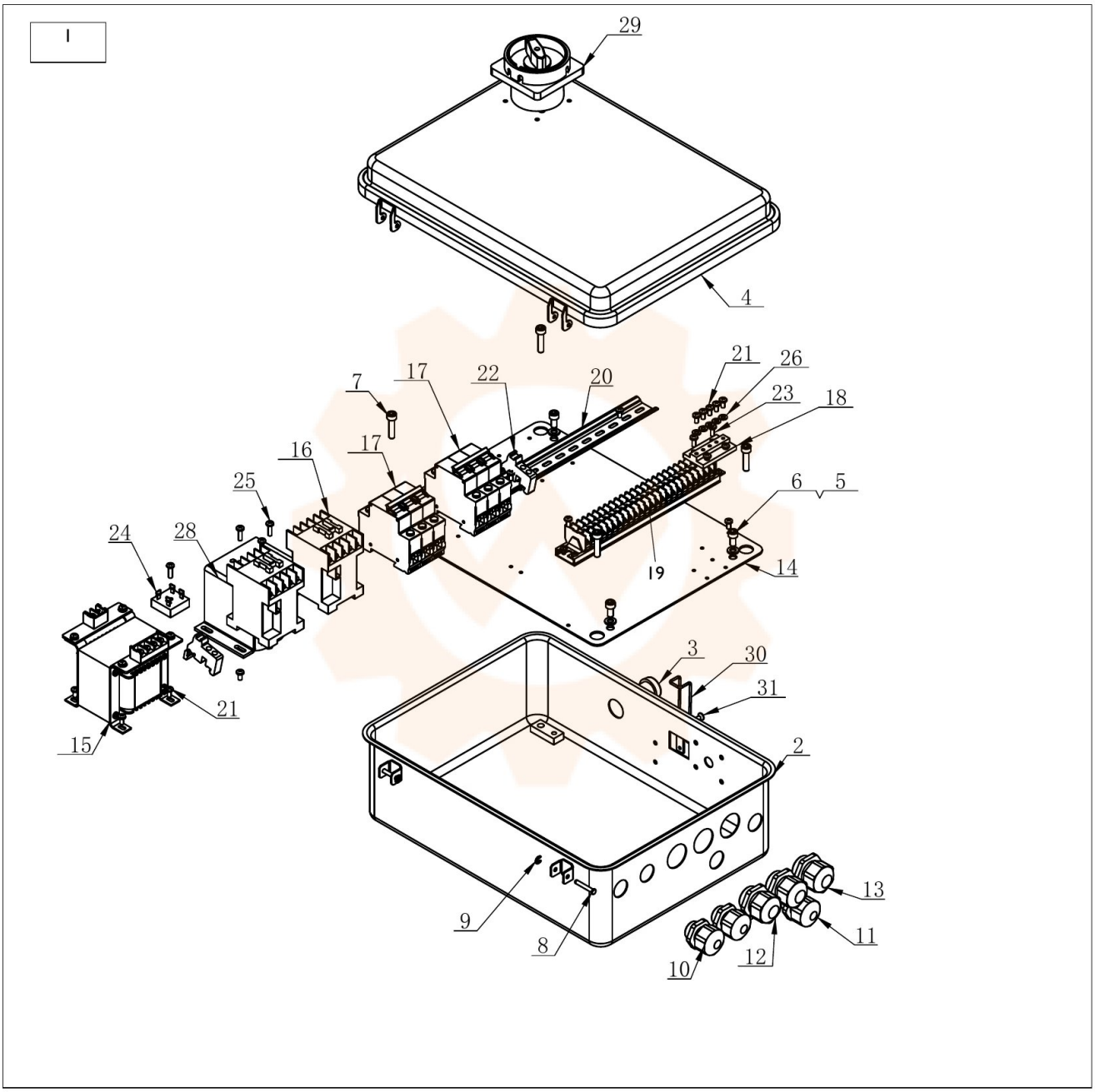
I
29
4
21
26
23
18
7
17
22
20
16
17
25
6
5
24
28
19
14
3
30
31
21
15
2
9
8
13
11
12
10