Borgring voor as d. 10 | Mondolfo Ferro 2-00023

Mondolfo Ferro Aquila Tornado · 2025 · Overzichtstekening · positie 9 (2 keer op deze tekening)

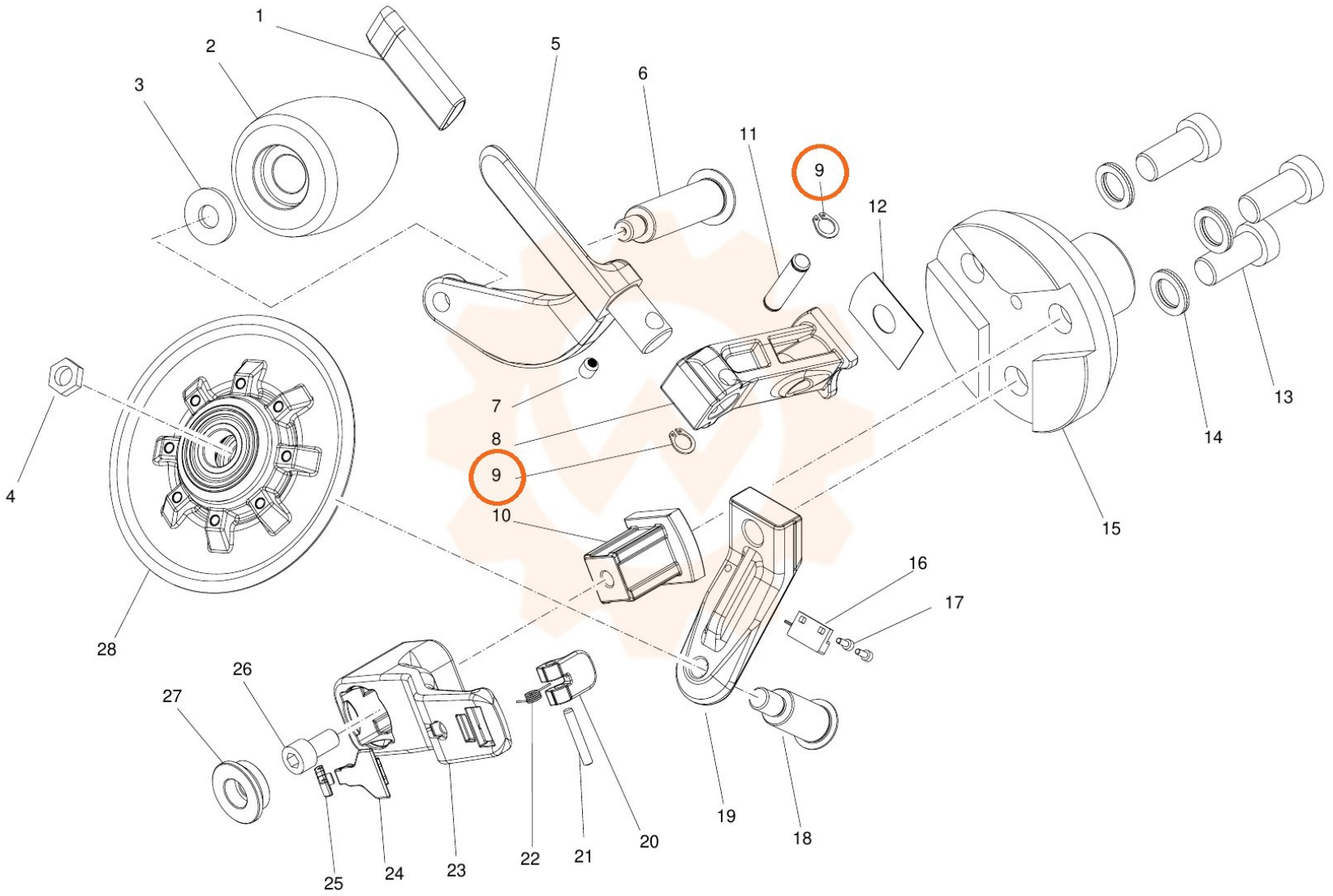
1
2
3
4
5
6
7
8
9
10
11
12
13
14
15
16
17
18
19
20
21
22
23
24
25
26
27
28