Riem xpa 1582 | Mondolfo Ferro 9003-01992

Mondolfo Ferro Generator (guernet) · 2007 · Tekening 8 · positie 103

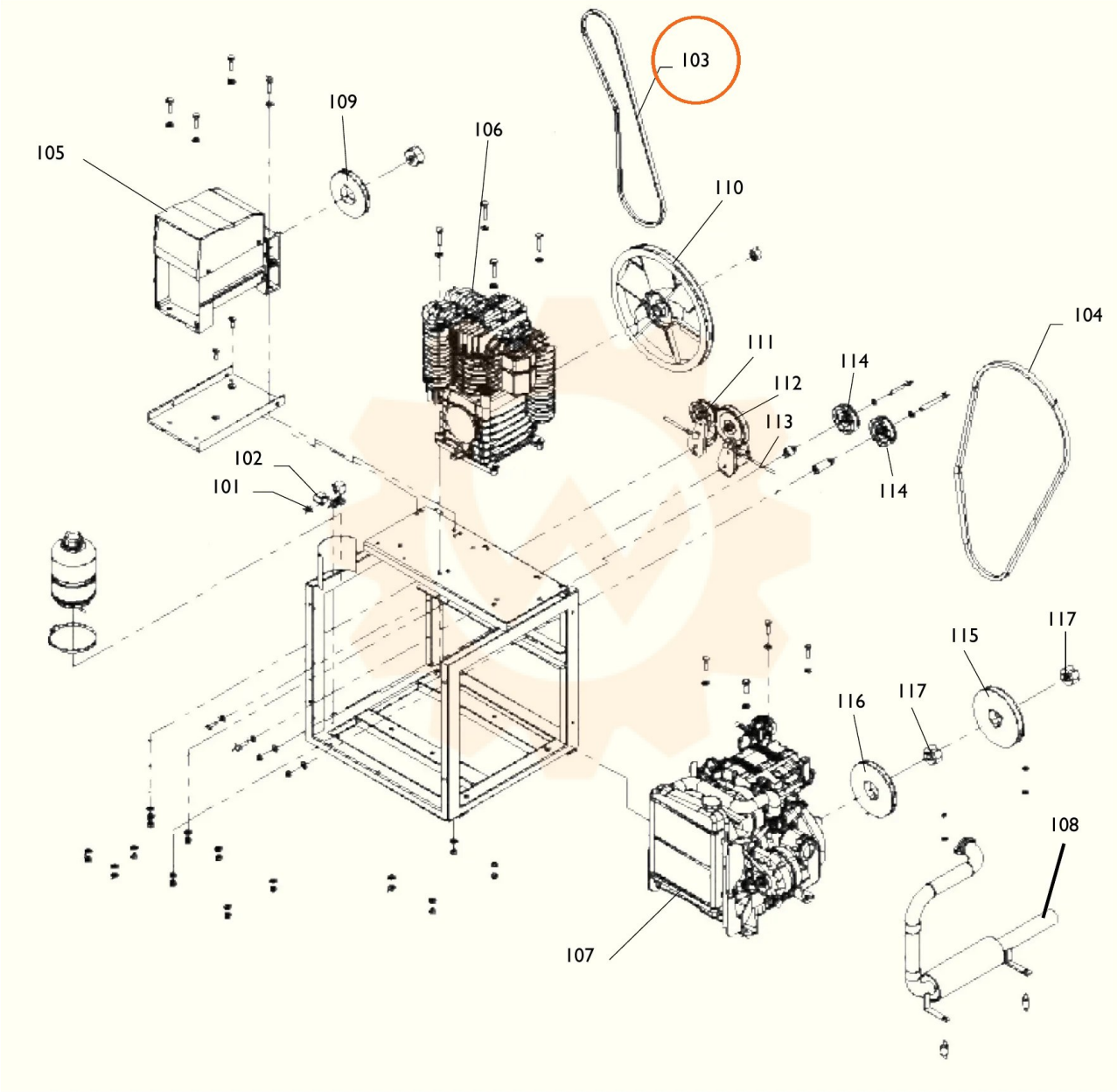
103
109
106
105
110
104
111
114
112
113
114
102
101
117
115
116
117
108
107